p.int.
tecnologia para
móveis & ambientes

acessórios

Revisão - Agosto 2024

Ferragens ornamentais e Suportes	03 a 09
Puxadores	10
Ganchos	17
Rodízios	18
Crocline	20
Dormitório	24
Fechaduras	26
Diversos	32
Dobradiças	34
Kit de Reparos	39
Batentes	40
Grades de Ventilação	42

Cabide «boneco»

Cabide em zamack maciço. Design exclusivo.

Código	Acabamento	Medida (mm)	Embalagem
0590-01	latão	197 x 119	1 pç
0590-03	cromo brilho	197 x 119	1 pç
0590-04	cromo fosco	197 x 119	1 pç

Acabamentos

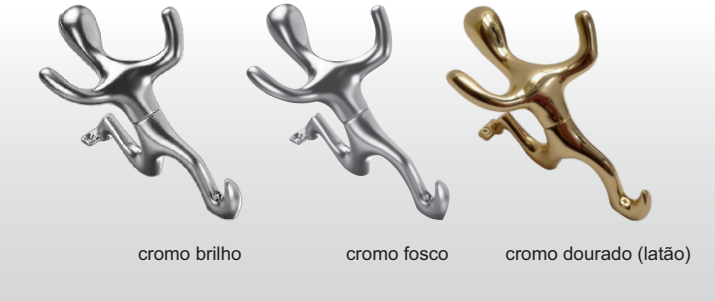

Suporte para prateleira RT-150

Suporte universal para área de cozinha, banheiro, sala de estar ou escritório.
Design elegante com acabamento cromo fosco (tampas com acabamento 'cromo fosco')
Pode ser aplicado como suporte, prateleira ou apoio para livros
Construção robusta inteiramente metálico
Montagem rápida e simples
Com regulagem de altura

Código	Acabamento	Embalagem		(mm)*
63000	Inox look	1 conj.	45	700

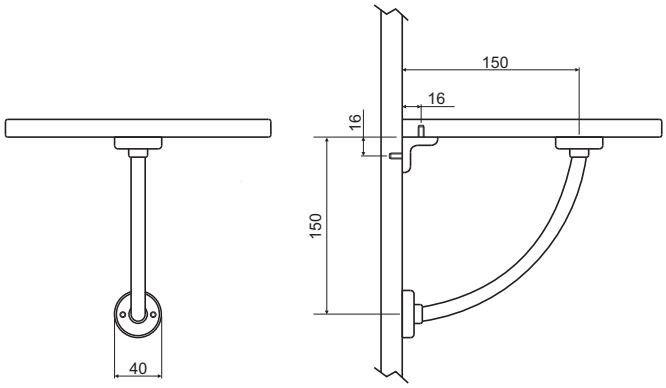

aplicação como suporte de prateleira

aplicação como apoio para livros

design elegante em cada posição e detalhe

não tem parafusos visíveis

*com 2 suportes

Suporte Cooktop VARIO 8

Suporte com dupla função (horizontal/vertical).
Para vidros de até 1000 / 200 mm e 8 mm de espessura

Código	Acabamento	Embalagem	
63200	cromo fosco	1 par	10

aplicação horizontal

aplicação vertical

Suporte pino

Suporte invisível para prateleiras de parede.
Com regulagem de altura, inclinação e horizontal.

Código	L	E	Emb.	[1]Prof. da prateleira	[2]Carga máxima kg/m²
63300	100	1,5	1	175	180
				200	160
				225	130
				250	100
				275	80
				300	50

[1]Para profundidades maiores das prateleiras, recomendamos testes antecipados pois dependem de fatores como espessura, qualidade do material da prateleira e qualidade da parede

[2]Considerando a distância entre suportes de no max. 700 mm e carga equilibrada

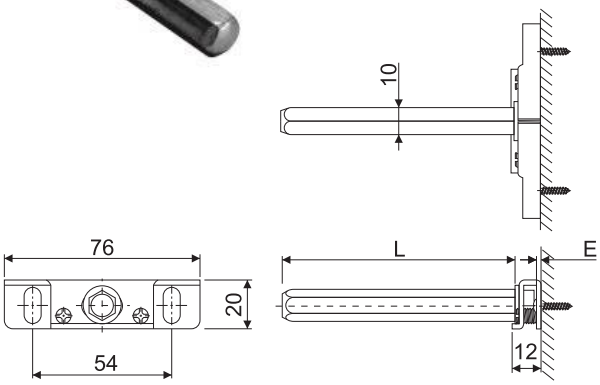

Suporte de Praleteira

Suporte invisível para prateleira de parede, haste 120 mm com bucha

Código	Acabamento	Embalagem
63302	aço + plástico	1 pç

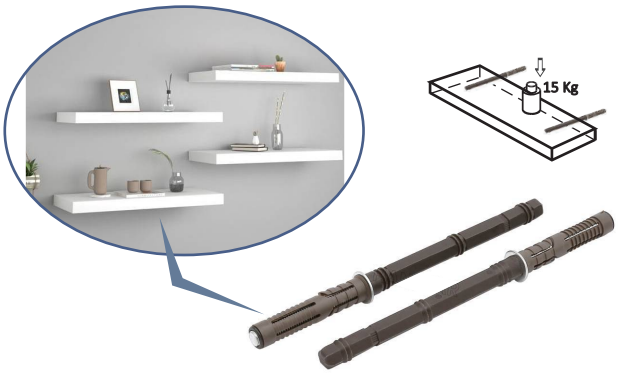

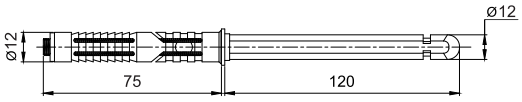

Suporte de prateleira

Em aço Ø 5mm. Não oxida.

Código	Acabamento	Embalagem
64000	niquelado	1000 unidades
64000A	niquelado	100 unidades

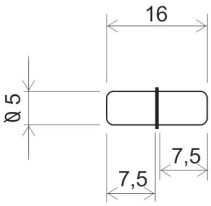

Suporte tucano

Para prateleiras de vidro ou madeira com espessura de 4 a 25 mm. Inclui buchas e parafusos.

Código	Comprimento (mm)	Acabamento	Kg	(mm)	(mm)	(mm)*	Emb.
63102-03	40	cromo brilho	8	4-16	100	300	1 conj
63102-04	40	cromo fosco	8	4-16	100	300	1 conj
63102-26L	40	inox look	8	4-16	100	300	1 conj
63102-BR	40	branco	8	4-16	100	300	1 conj
63102-LE	40	latão clássico	8	4-16	100	300	1 conj
63102-CO	40	cobre	8	4-16	100	300	1 conj
63103-03	50	cromo brilho	8	4-16	150	300	1 conj
63103-04	50	cromo fosco	8	4-16	150	300	1 conj
63103-26L	50	inox look	8	4-16	150	300	1 conj
63103-BR	50	branco	8	4-16	150	300	1 conj
63103-LE	50	latão clássico	8	4-16	150	300	1 conj
63103-CO	50	cobre	8	4-16	150	300	1 conj
63104-03	65	cromo brilho	15	4-23	250	450	1 conj
63104-04	65	cromo fosco	15	4-23	250	450	1 conj
63104-26L	65	inox look	15	4-23	250	450	1 conj
63104-BR	65	branco	15	4-23	250	450	1 conj
63104-LE	65	latão clássico	15	4-23	250	450	1 conj
63104-CO	65	cobre	15	4-23	250	450	1 conj
63105-03	98	cromo brilho	20	4-32	300	600	1 conj
63105-04	98	cromo fosco	20	4-32	300	600	1 conj
63105-26L	98	inox look	20	4-32	300	600	1 conj
63105-BR	98	branco	20	4-32	300	600	1 conj
63105-LE	98	latão clássico	20	4-32	300	600	1 conj
63105-CO	98	cobre	20	4-32	300	600	1 conj

Suporte de gabinete ajustável

Em aço bicromatizado.
Regulagem de 10 mm na vertical e na horizontal.
Cada par suporta até 150Kg.

Código	Acabamento	Emb.
62010	branco	1 conj
62011	marrom	1 conj
62012	bege	1 conj

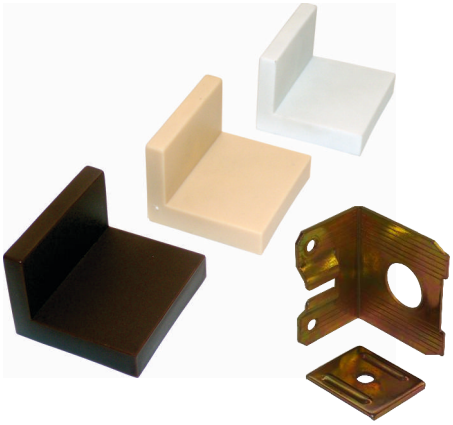

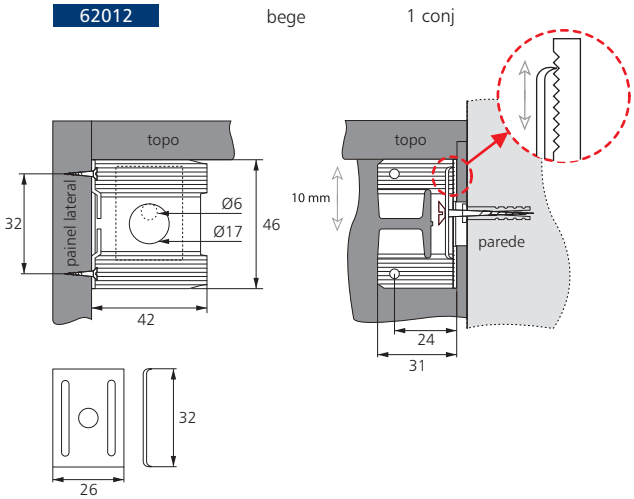

Suporte cubo

Para prateleiras de vidro ou madeira com espessura de 4 a 25 mm. Inclui buchas e parafusos.

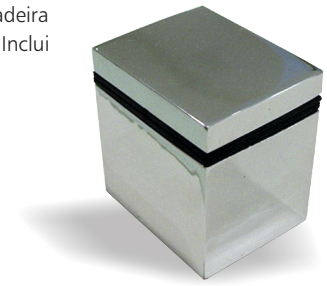

Código	Acabamento	kg	(mm)	(mm)	(mm)*	Emb.
63181	inox look	30	4-25	250	600	1 conj
63182	cromo fosco	30	4-25	250	600	1 conj

* capacidade máxima com 2 suportes

Suporte pelicano

Para prateleiras de vidro ou madeira com espessura de 7 a 41 mm.

Código	Acabamento	kg	Embalagem
63210	cromo fosco	20	1 conj
63211	niquel escovado	20	1 conj
63212	cromo brilho	20	1 conj

Suporte cegonha

Para prateleiras de vidro ou madeira com espessura de 7 a 41 mm.

Código	Acabamento	kg	Embalagem
63220	cromo fosco	20	1 conj
63221	niquel escovado	20	1 conj
63222	cromo brilho	20	1 conj

Suporte para prateleira 25 kg

Para prateleiras de vidro ou madeira com espessura de 7 a 41 mm.

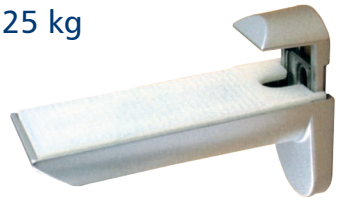

Código	Acabamento	kg	Embalagem
63190	cromo brilho	25	1 conj
63191	cromo fosco	25	1 conj
63192	níquel escovado	25	1 conj

Suporte de prateleira com ventosa

Para furo de Ø 5mm.

Código	Acabamento	Emb.
64013	cromo brilho	100 unid.

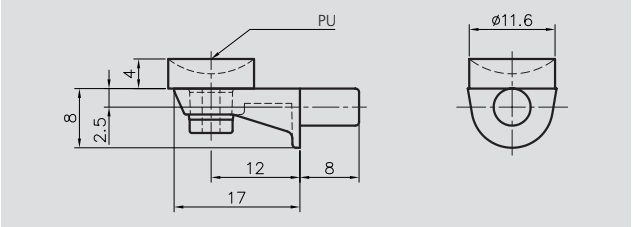

Furo de Ø 5mm

Suporte de prateleira para vidro

Código	Acabamento	(mm)	Emb.
64030	cromo brilho	6 - 8	100 unid.
64030-50	cromo brilho	6 - 8	50 unid.

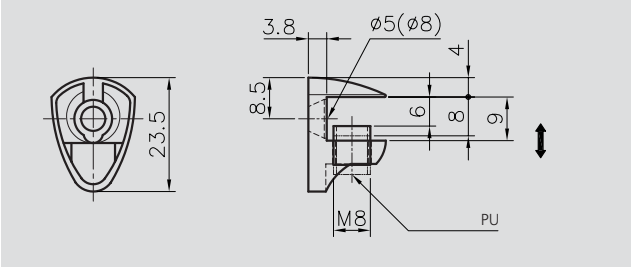

Código	Acabamento	(mm)	Emb.
64031	cromo brilho	6 - 8	100 unid.
64031-50	cromo brilho	6 - 8	50 unid.

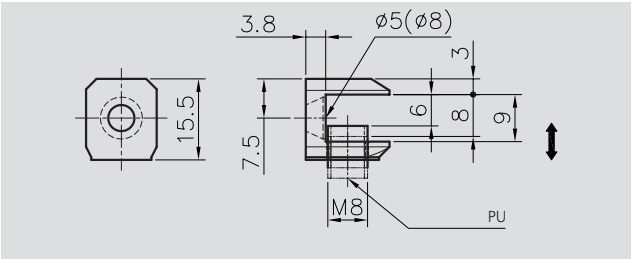

Código	Acabamento	(mm)	Emb.
64032	cromo brilho	6 - 8	100 unid.

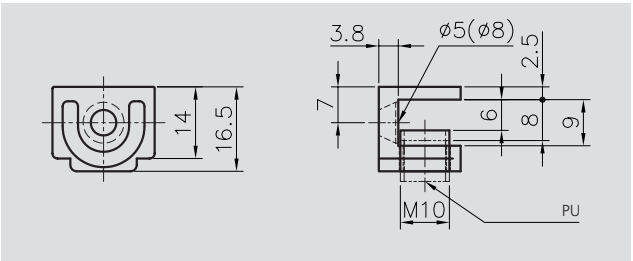

Montagem sem necessidade de ferramentas

Código	Acabamento	(mm)	Emb.
64040	cromo brilho	4 - 10	100 unid.
64040-50	cromo brilho	4 - 10	50 unid.

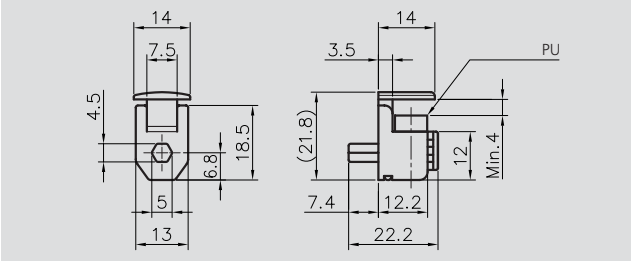

Furo de Ø 5mm

Suporte de prateleira

Para furo de Ø 5mm.

Código	Acabamento	Emb.
64001	cromo brilho	1000 unid.
64001A	cromo brilho	100 unid.

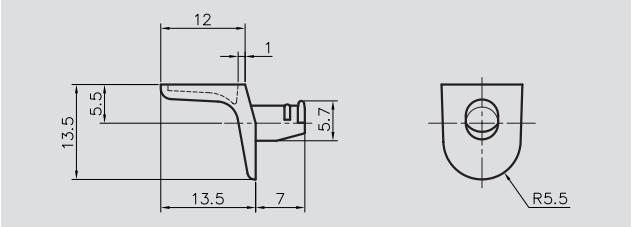

Furo de Ø 5mm

Suporte de prateleira com pino

Para furo de Ø 5mm.

Código	Acabamento	Emb.
64002	cromo brilho	1000 unid.
64002A	cromo brilho	100 unid.

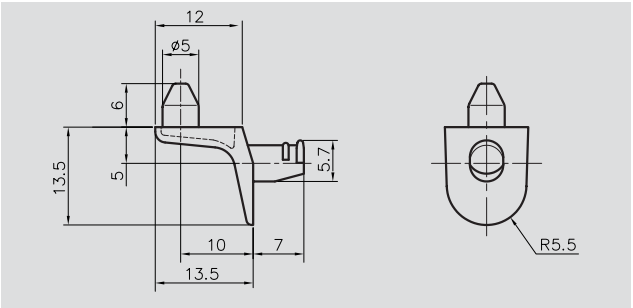

Furo de Ø 5mm

Código	Acabamento	Emb.
64003	cromo brilho	1000 unid.
64003A	cromo brilho	100 unid.

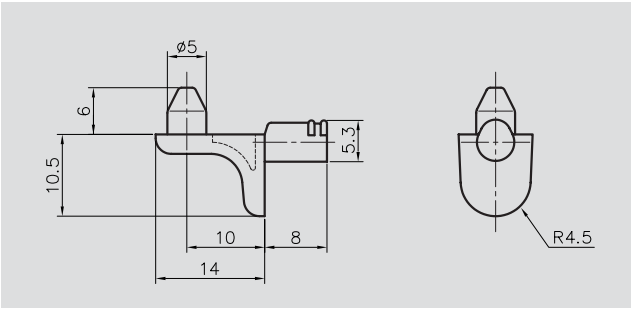

Furo de Ø 5mm

Suporte de prateleira com ventosa

Para furo de Ø 5mm.
Com ventosa em plástico para fixar o vidro.

Código	Acabamento	Emb.
64012	cromo brilho	100 unid.

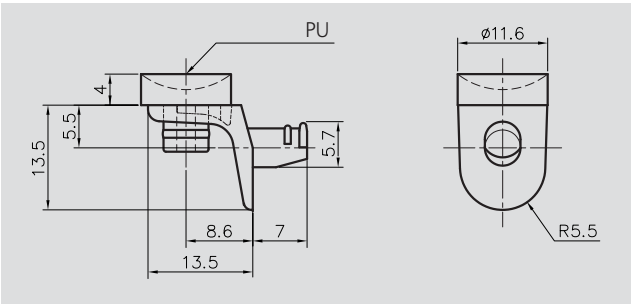

Furo de Ø 5mm

Unix 20

Para fixação entre painéis horizontais e painéis verticais.
Composto em zamack.

Código	Acabamento	Emb.
66000	niquelado	100 unid.

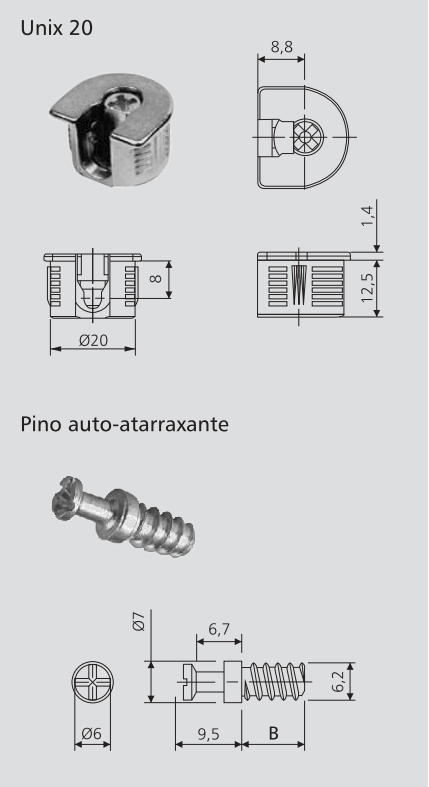

Pino auto-atarraxante

Para fixação entre painéis horizontais e painéis verticais.
Em aço.

Código	Media da rosca (B)	Acabamento	Emb.
66010	7,5	cromo brilho	100 unid.
66011	11	cromo brilho	100 unid.

Montagem

Pé de Mesa

Tubo em aço cromado polido com chapa de fixação
Fácil montagem e aplicação. Diâmetro de 60 x Altura 710mm.
Possuí ajuste e regulagem simples.

Código	Acabamento	Emb.
61000	Tubo: Aço cromado polido Chapa Fixação: Aço Pé com ajuste: Plástico preto	1 unid.

Fixação com 06 parafusos
(não incluídos)

Código	Acabamento[1]					Emb.
029A-128-03	03	162	24	25	128	10
029A-128-04	04	162	24	25	128	10
029A-128-26L	26L	162	24	25	128	10
029-160-03	03	190	20	24	160	10
029-160-04	04	190	20	24	160	10
029-160-26L	26L	190	20	24	160	10
029-192-03	03	225	25	26	192	10
029-192-04	04	225	25	26	192	10
029-192-26L	26L	225	25	26	192	10
029A-192-03	03	225	25	26	192	10
029A-192-04	04	225	25	26	192	10
029A-192-26L	26L	225	25	26	192	10

Código	Acabamento					Emb.
14377-20-128	Aço inox	133	14	35	128	10
14377-20-192	Aço inox	197	14	35	192	10
14377-20-256	Aço inox	261	14	35	256	10
14377-20-384	Aço inox	389	14	35	384	10
14377-20-448	Aço inox	453	14	35	448	10
14377-20-512	Aço inox	517	14	35	512	10
14377-20-672	Aço inox	677	14	35	672	10
14377-20-768	Aço inox	773	14	35	768	10
14377-20-864	Aço inox	869	14	35	864	10
14377-20-1056	Aço inox	1061	14	35	1056	10

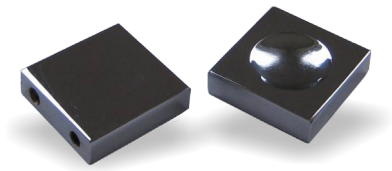

Código	Acabamento[1]					Emb.
13222-03	04	25	8	25	16	10
13222-04	04	25	8	25	16	10

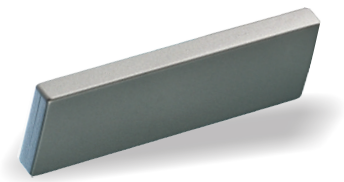

Código	Acabamento[1]					Emb.
13226-03	03	85	7,5	28	64	10
13226-04	04	85	7,5	28	64	10
13228-03	03	170	7,5	28	128	10
13228-04	04	170	7,5	28	128	10

Código	Acabamento[1]					Emb.
14151-BTR	03 / TR	115	20	33,5	96	10
14151-BFR	03 / FR	115	20	33,5	96	10
14151-BVE	03 / VE	115	20	33,5	96	10
14151-CTR	03 / TR	211	20	33,5	128	10
14151-CFR	03 / FR	211	20	33,5	128	10
14151-CVE	03 / VE	211	20	33,5	128	10
14151-DTR	03 / TR	200	20	33,5	192	10
14151-DFR	03 / FR	200	20	33,5	192	10
14151-DVE	03 / VE	200	20	33,5	192	10

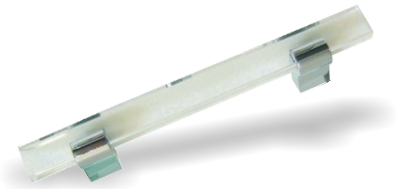

Código	Acabamento[1]					Emb.
14151-ETR	03 / TR	200	25	33,5	96	10
14151-EFR	03 / FR	200	25	33,5	96	10
14151-EVE	03 / VE	200	25	33,5	96	10

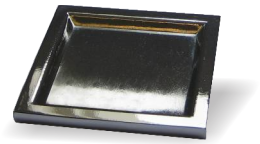

Código	Acabamento[1]					Embalagem
0137-03	03	50	50	5	-	10
0137-04	04	50	50	5	-	10
0137-26L	26L	50	50	5	-	10

Código	Acabamento[1]					Embalagem
0135-03	03	-	-	5	30	10
0135-04	04	-	-	5	30	10
0135-26L	26L	-	-	5	30	10

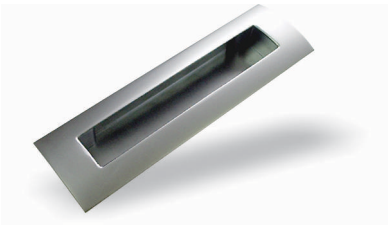

Código	Acabamento[1]					Embalagem
107A-03	03	160	51	18	128	10
107A-04	04	160	51	18	128	10
107A-26L	26L	160	51	18	128	10
107B-03	03	171	49	21	128	10
107B-04	04	171	49	21	128	10
107B-26L	26L	171	49	21	128	10

[1]Acabamentos: 03 Cromo Brilho 04 Cromo Fosco 06 Níquel Fosco 20 Aço Inox 26L Níquel Escovado / Inox look

Acrílico: TR Transparente FR Froozy VE Verde

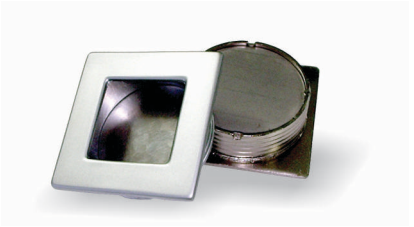

Código	Acabamento[1]					Embalagem
129-35-03	03	40	40	10	ø 35	10
129-35-04	04	40	40	10	ø 35	10
129-35-26L	26L	40	40	10	ø 35	10
129-40-03	03	45	45	13	ø 40	10
129-40-04	04	45	45	13	ø 40	10
129-40-26L	26L	45	45	13	ø 40	10

Código	Acabamento[1]					Embalagem
036A-03	03	52	51	15	-	10
036A-04	04	52	51	15	-	10
036A-26L	26L	52	51	15	-	10
036B-03	03	132	50	15	-	10
036B-04	04	132	50	15	-	10
036B-26L	26L	132	50	15	-	10

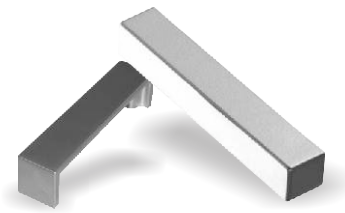

Código	Acabamento[1]					Embalagem
13219-03	03	72	16	16,5	64	10
13219-04	04	72	16	16,5	64	10
13219-06	04	72	16	16,5	64	10
13220-03	03	104	16	16,5	96	10
13220-04	04	104	16	16,5	96	10
13220-06	04	104	16	16,5	96	10

Código	Acabamento[1]					Embalagem
039-40-03	03	40	39	7	32	10
039-40-04	04	40	39	7	32	10
039-72-03	03	72	40	7	64	10
039-72-04	04	72	40	7	64	10

[1]Acabamentos: 03 Cromo Brilho 04 Cromo Fosco 06 Níquel Fosco 20 Aço Inox 26L Níquel Escovado / Inox look

Código	Acabamento[1]					Embalagem
037-04	04	67	20	11,5/13	54	10
037-26L	26L	67	20	11,5/13	54	10

Código	Acabamento[1]					Embalagem
13044-03	03	142	42	20	128	10
13044-04	04	142	42	20	128	10

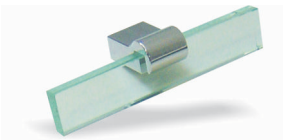

Código	Acabamento[1]					Embalagem
14151-ATR	03 / TR	105	25	33,5	-	10
14151-AFR	03 / FR	105	25	33,5	-	10
14151-AVE	03 / VE	105	25	33,5	-	10

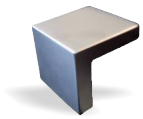

Código	Acabamento[1]					Embalagem
241-03	03	24	24	20	-	10
241-04	04	24	24	20	-	10
241-26L	26L	24	24	20	-	10

[1]Acabamentos: 03 Cromo Brilho 04 Cromo Fosco 06 Níquel Fosco 20 Aço Inox 26L Níquel Escovado / Inox look

Acrílico: TR Transparente FR Froozy VE Verde

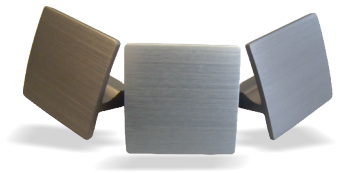

Código	Acabamento[1]					Emb.
1615-08	08	40	22	40	32	10
1615-26	26	40	22	40	32	10
1615-27	27	40	22	40	32	10
1615-28	28	40	22	40	32	10

Código	Acabamento[1]					Emb.
1614-96-08	08	160	12	35,8	96/64	10
1614-320-08	08	422	12	35,8	352/320/288	10
1614-384-08	08	486	12	35,8	416/384/352	10
1614-480-08	08	582	12	35,8	512/480/448	10

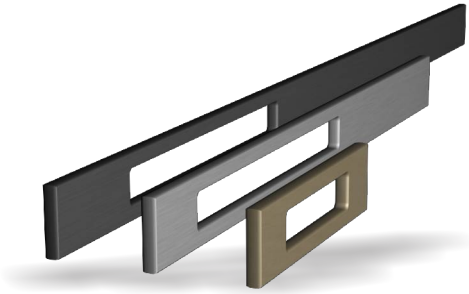

Código	Acabamento[1]					Emb.
1613-128-26	26	160	7,8	40	128	10
1613-128-27	27	160	7,8	40	128	10
1613-128-28	28	160	7,8	40	128	10
1613-192-26	26	224	7,8	40	192	10
1613-192-27	27	224	7,8	40	192	10
1613-192-28	28	224	7,8	40	192	10
1613-256-26	26	288	7,8	40	256	10
1613-256-27	27	288	7,8	40	256	10
1613-256-28	28	288	7,8	40	256	10
1613-384-26	26	416	7,8	40	384	10
1613-384-27	27	416	7,8	40	384	10
1613-384-28	28	416	7,8	40	384	10
1613-448-26	26	480	7,8	40	448/416	10
1613-448-27	27	480	7,8	40	448/416	10
1613-448-28	28	480	7,8	40	448/416	10
1613-512-26	26	544	7,8	40	512/480	10
1613-512-27	27	544	7,8	40	512/480	10
1613-512-28	28	544	7,8	40	512/480	10
1613-672-26	26	704	7,8	40	672/640/608	10
1613-672-27	27	704	7,8	40	672/640/608	10
1613-672-28	28	704	7,8	40	672/640/608	10
1613-768-26	26	800	7,8	40	768/736/704	10
1613-768-27	27	800	7,8	40	768/736/704	10
1613-768-28	28	800	7,8	40	768/736/704	10
1613-864-26	26	896	7,8	40	864/832/800	10
1613-864-27	27	896	7,8	40	864/832/800	10
1613-864-28	28	896	7,8	40	864/832/800	10
1613-960-26	26	992	7,8	40	960/928/896	10
1613-960-27	27	992	7,8	40	960/928/896	10
1613-960-28	28	992	7,8	40	960/928/896	10
1613-1056-26	26	1088	7,8	40	1056/1024/992	10
1613-1056-27	27	1088	7,8	40	1056/1024/992	10
1613-1056-28	28	1088	7,8	40	1056/1024/992	10

[1] Material: **Alumínio**

Acabamentos

Base	Tipo
08	Grafite brilho
26	Níquel escovado
27	Grafite escovado fosco
28	Anodizado escovado fosco

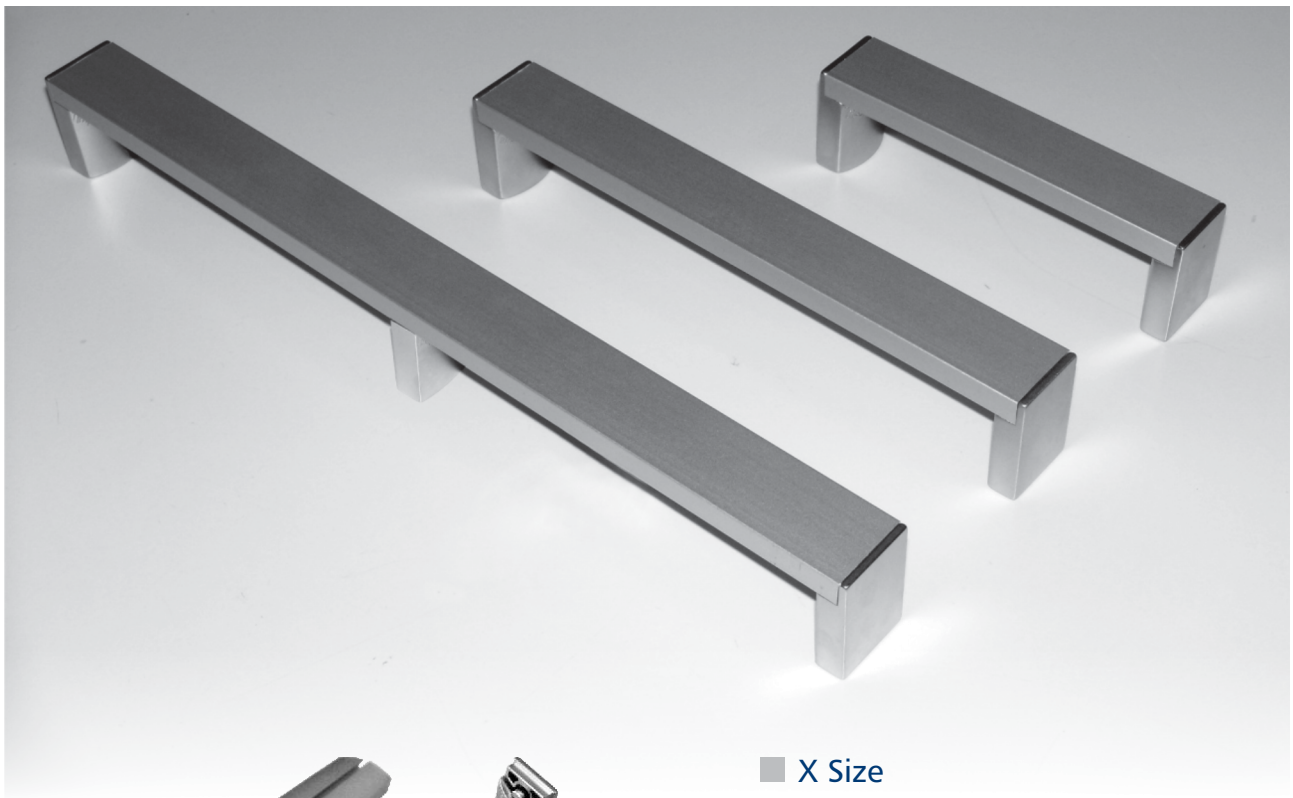

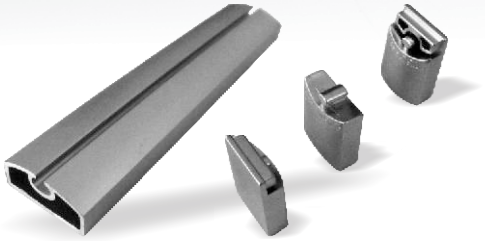

X Size

Puxador composto de perfil em alumínio anodizado e suportes que permitem uma ampla variação de tamanhos.

O tamanho do puxador varia de acordo com o tamanho do perfil (máximo de 3000 mm).

Pode-se utilizar, além dos suportes laterais, um ou mais suportes centrais de acordo com o tamanho do puxador ou gosto do cliente.

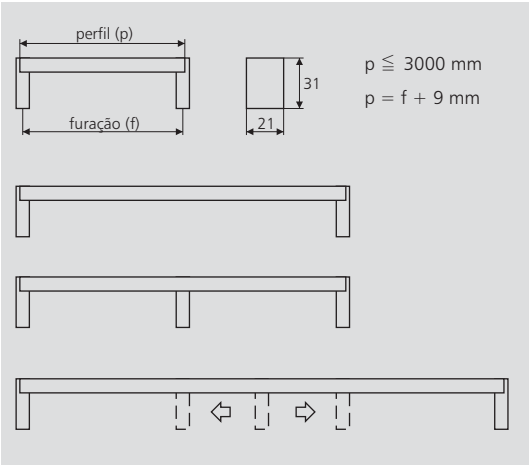

Código	Acabamento	Acabamento	Emb.
1714-300	Perfil	alumínio anodizado	3 m
1714BL-04	Base lateral	cromo fosco	1
1714BC-04	Base central	cromo fosco	1

Código	Acabamento[1]					Emb.
1616-160-03	03	180	40	25	160	25
1616-160-26L	26L	180	40	25	160	25
1616-160-28	28	180	40	25	160	25
1616-224-03	03	245	40	25	224	25
1616-224-26L	26L	245	40	25	224	25
1616-224-28	28	245	40	25	224	25
1616-320-03	03	340	40	25	320	25
1616-320-26L	26L	340	40	25	320	25
1616-320-28	28	340	40	25	320	25

Código	Acabamento[1]					Emb.
1617-03	03	180	15	30	128	25
1617-04	04	180	15	30	128	25
1617-26	26	180	15	30	128	25

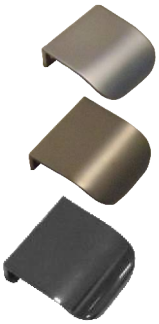

Código	Acabamento[1]					Emb.
1618-16-03	03	28	15	45	16	25
1618-16-04	04	28	15	45	16	25
1618-16-26	26	28	15	45	16	25
1619-32-03	03	45	15	45	32	25
1619-32-04	04	45	15	45	32	25
1619-32-26	26	45	15	45	32	25

Gancho Basculante

Para embutir.
Indicado para interiores de módulos.

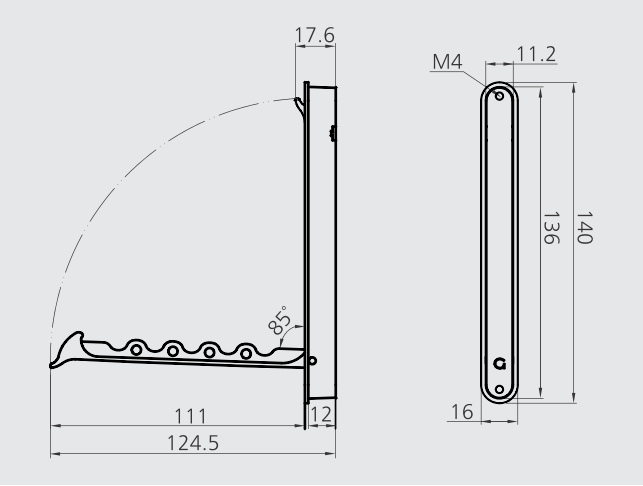

Código	Descrição	Acabamento
82500-03	Modelo Clássico	Cromo brilho
82500-26L	Modelo Clássico	Níquel Escovado / Inox look

[1]Acabamentos: 03 Cromo Brilho 04 Cromo Fosco 06 Níquel Fosco 20 Aço Inox 26L Níquel Escovado / Inox look
Acrílico: TR Transparente FR Froozy VE Verde

Linha Classic

Maior variedade de modelos.
Com ou sem freio, transparente ou fumê, com chapa, chapa fixa, rosca, pino ou pino com bucha.
Com diâmetros variando ente 35 e 100 mm.

Código transparente	Código fumê	Diâm. mm	Capacidade	Altura mm	Largura mm	Fixação chapa (mm)	Fixação rosca (mm)	Fixação pino (mm)	Fixação pino (mm)	s/ Freio	c/ Freio	Emb.
60510		Ø 35	30	50	23	42 x 42				x		200
	60352	Ø 50	30	65	21	42 x 42				x		120
	60362					42 x 42					x	120
60370							M8 x 20			x		120
60355									Ø8 x 14,5[2]	x		120
60356								Ø11 x 25[3]		x		120
60365									Ø8 x 14,5[2]		x	120
60366								Ø11 x 25[3]			x	120
60310	60312	Ø 75	35	90	23	50 x 50				x		60
	60322					50 x 50					x	60
60330							M10 x 40			x		60
60340							M10 x 40				x	60
60300		Ø100	40	123	24	60 x 60				x		40
60390						60 x 60					x	40

(1) chapa fixa
(2) com bucha de Ø12 x 10,5
(3) rodízio indicado para cadeiras

Rodízio duplo

Resistência alta
PU suave - movimento sem ruído
Não danifica pisos sensíveis
Solução eficiente e econômica

Código		Diâm.	Capacidade	Largura	Altura	Fixação	s/ Freio	c/ Freio	Emb.
preto	ral 9002[1]	mm		mm	mm	chapa (mm)			
60540		Ø35	40	42	44	38 x 38	x		200
60550	60560	Ø50	60	48	65	38 x 38	x		200
60554	60564	Ø50	60	48	65	38 x 38		x	200

[1] próximo ao branco, um leve tom de cinza

Crocline

Crocline é o resultado de uma busca em aprimorar e trazer uma inovação para uma questão cotidiana. Além do design elegante, o **Crocline** traz uma ergonomia revolucionária.
A conexão perfil-cabide permite uma melhor estabilidade do cabide, proporcionando às roupas um melhor acondicionamento.

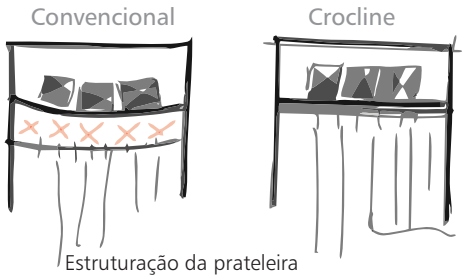

Estruturação da prateleira
Economia de espaço
Aparência limpa e moderna

Inserção linear do cabide
que evita o amassamento da roupa.

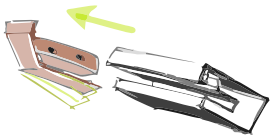

Montagem do trilho na lateral ou central por encaixe clique

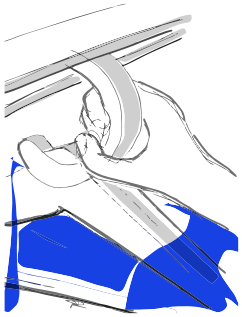

Fixação do cabide ao trilho por meio de clique.

Medidas

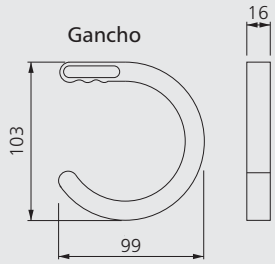

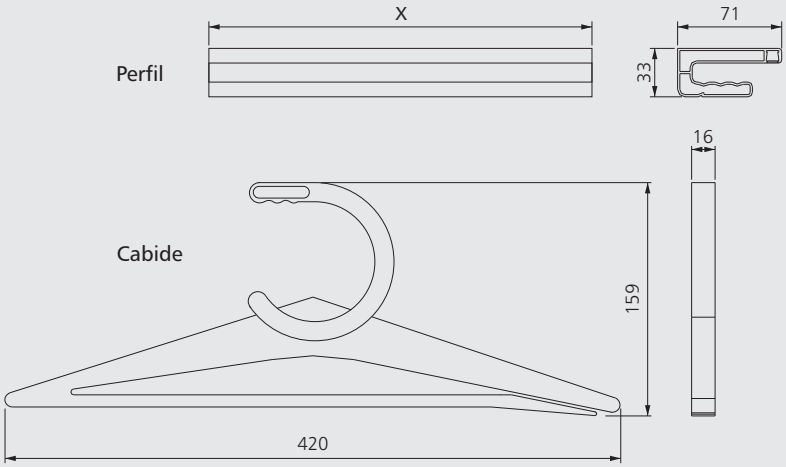

X = comprimento do perfil em cm

código	descrição	característica	unidade de medida
83000-X	Perfil linear Crocline	Alumínio anodizado	cm
83000BQL-X	Perfil linear luminoso Crocline branco quente	Alumínio anodizado	cm
83000BPL-X	Perfil linear luminoso Crocline branco frio	Alumínio anodizado	cm
83001	Suporte Crocline	Plástico	peça
83100	Cabide combinado Orion com gancho	Cinza Orion	conjunto
83100-5*	5 cabides combinados Orion com gancho	Cinza Orion	conjunto
83101	Cabide combinado branco com gancho	Branco	conjunto
83101-5*	5 cabides combinados brancos com gancho	Branco	conjunto
83102	Gancho multiuso	Acrílico translúcido	peça

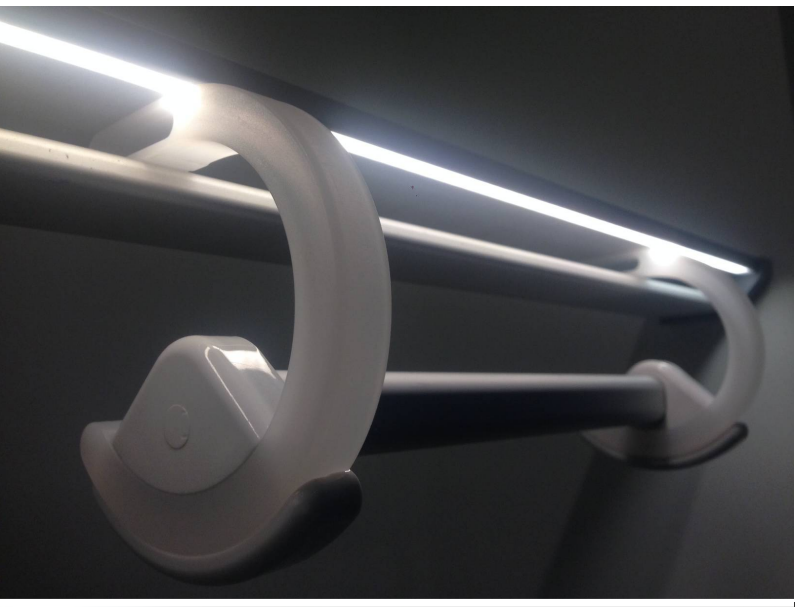

Módulo Crocline Convencional

Adaptador Crocline para cabides convencionais.
Disponibilizados em 3 tamanhos modulares: 300, 450 e 600 mm.

código	descrição	medida
83105-300	Módulo Crocline Cabideiro Convencional	300mm
83105-450	Módulo Crocline Cabideiro Convencional	450mm
83105-600	Módulo Crocline Cabideiro Convencional	600mm

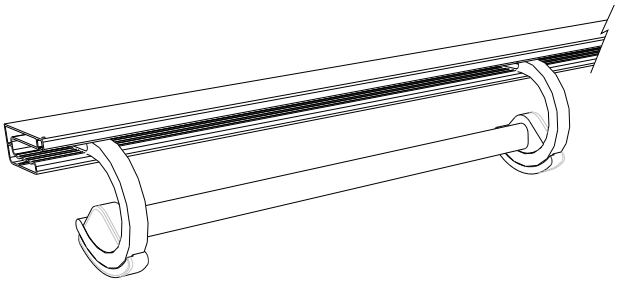

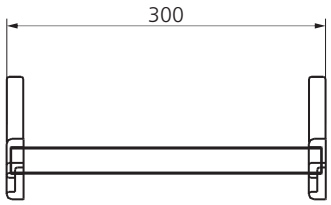

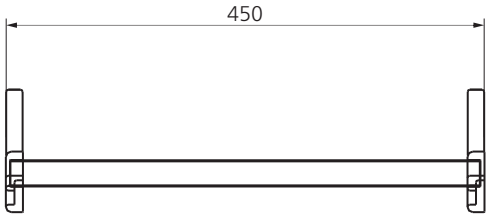

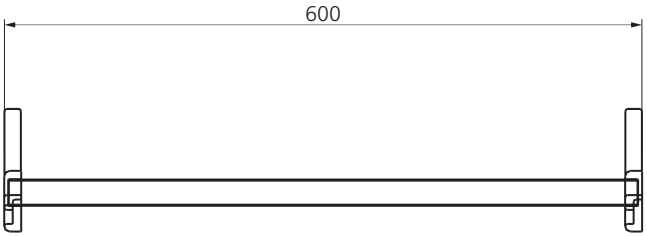

Exemplo de aplicação
combinando com os cabides Crocline

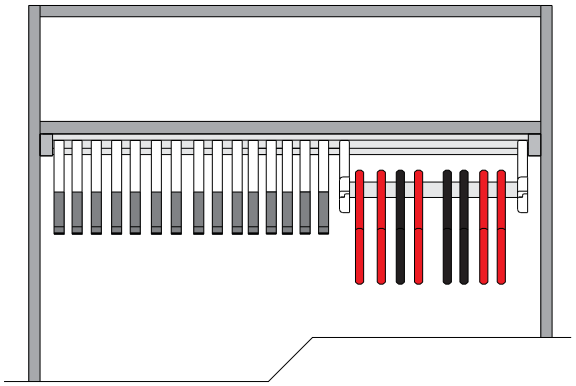

Medidas	Vão de 80 cm	Vão de 100 cm	Vão de 120 cm	Vão de 150 cm[1]
Sem Módulo	25 cabides	30 cabides	35 cabides	45 cabides
Módulo 30 cm	15 cabides	20 cabides	25 cabides	35 cabides
Módulo 45 cm	10 cabides	15 cabides	20 cabides	30 cabides
Módulo 60 cm	5 cabides	10 cabides	15 cabides	25 cabides

[1] Devido ao caráter estrutural do perfil, o produto pode ser aplicado em vãos maiores.

Exemplos:

Vão de 80 cm com 25 Cabides

5 x Conjunto de 5 Cabides

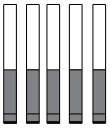

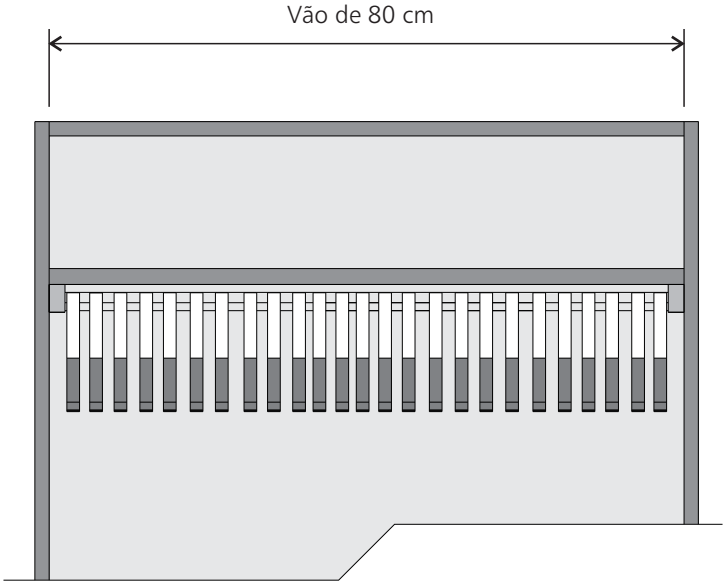

Vão de 80 cm com 15 Cabides +
Módulo Cabideiro Convencional 30 cm

3 x Conjunto de 5 Cabides

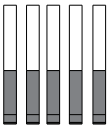

1 Módulo Cabideiro Convencional 30 cm

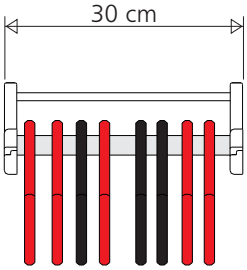

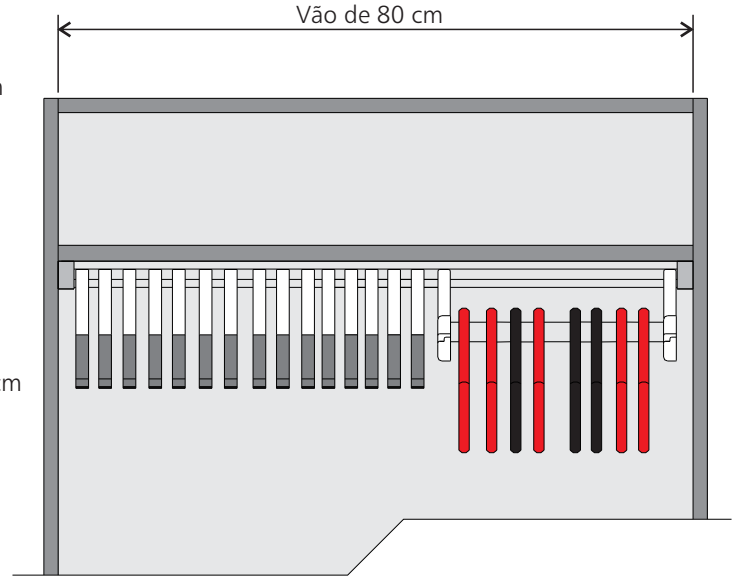

Calceiro extraível

Requer um mínimo de espaço dentro do armário
e oferce um máximo de ergonomia fora do armário,
para calças, saias, cintos...
Medida: 450 x 81 x 78 mm

Código	Acabamento	Embalagem
81111D	Plástico preto Alumínio anod.	1

Suporte universal extraível

Para gravatas, saias, calças, etc.
Medida: 450 x 81 x 78 mm

Código	Acabamento	Embalagem
81311D	Plástico preto Alumínio anod.	1
81312D	Plástico transparente Alumínio anod.	1

Gravateiro extraível

Para 31gravatas.
Medida: 450 x 81 x 78 mm

Código	Acabamento	Embalagem
81301D	Plástico preto Alumínio anod.	1
81302D	Plástico transparente Alumínio anod.	1

Cinteiro extraível

Para 14 cintos.
Medida: 450 x 81 x 78 mm

Código	Acabamento	Embalagem
81201D	Plástico preto Alumínio anod.	1
81202D	Plástico transparente Alumínio anod.	1

Cabideiro extensível

Para larguras entre 83 - 115 cm. Cor prata

Código	Capacidade	Embalagem
82000	aprox. 10 kg	1 conj.

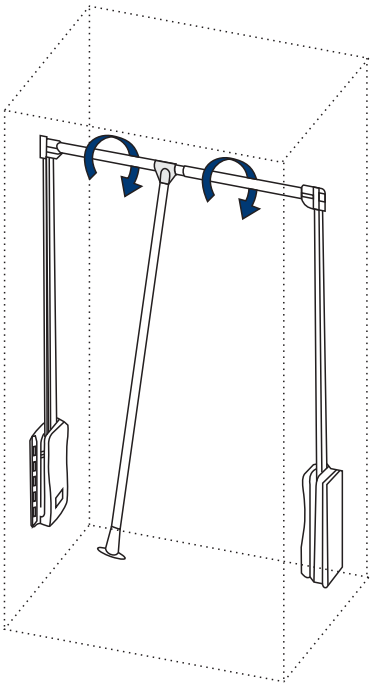

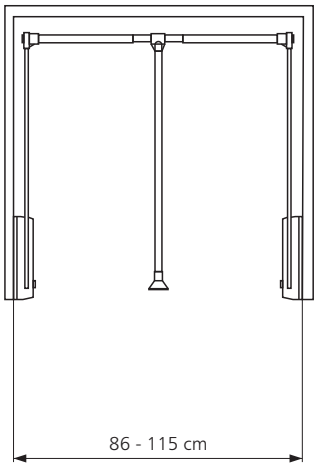

Fechadura Push-Lock

Montagem: Aparafusado
Fechamento: Botão de travamento

Código	Acabamento	Material
27100	Niquelado Fosco	Plástico

Fechadura

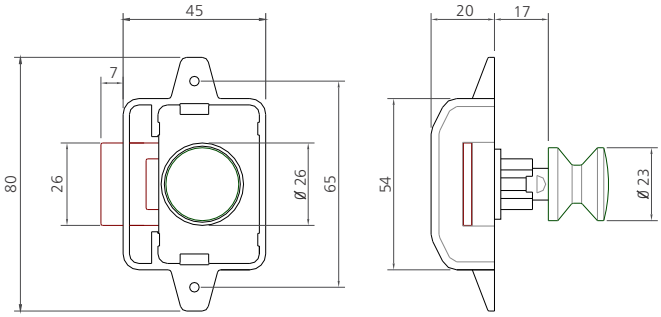

Roseta

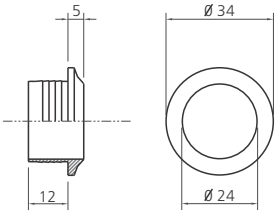

Montagem

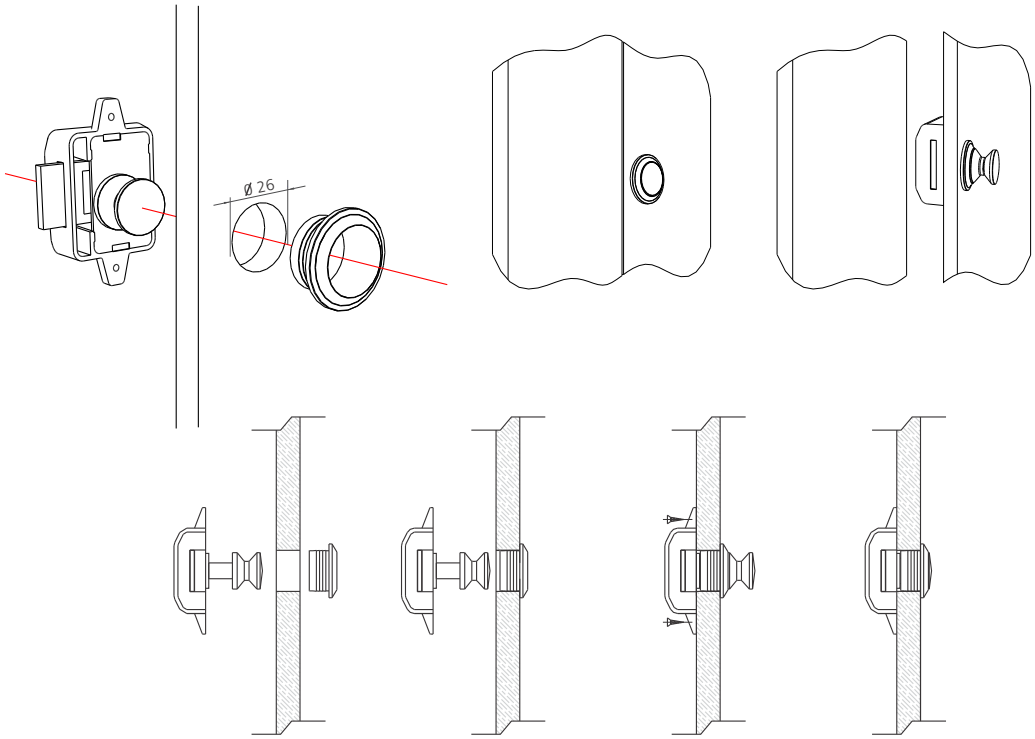

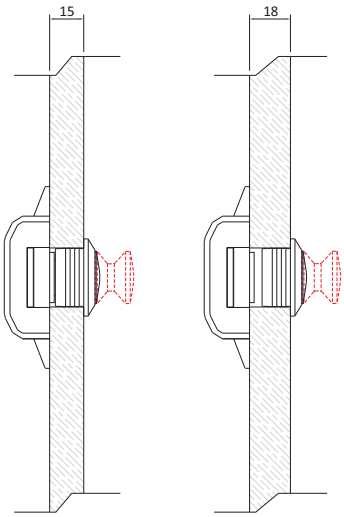

Para portas com espessura entre 15 e 18mm

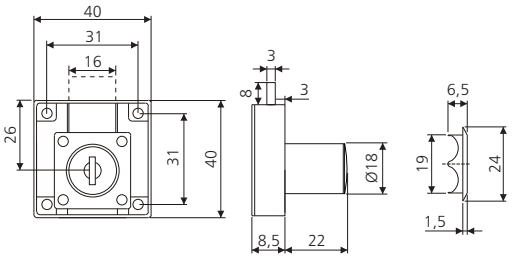

Fechadura sobreposta

Código	Acabamento	Material
24000-N	niquelado	zamak

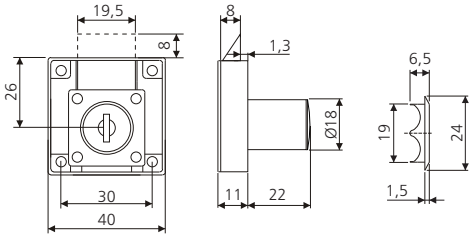

Fechadura de trinco

Código	Acabamento	Material
24010	niquelado	zamak

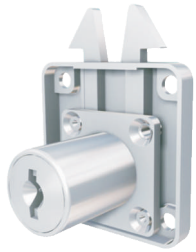

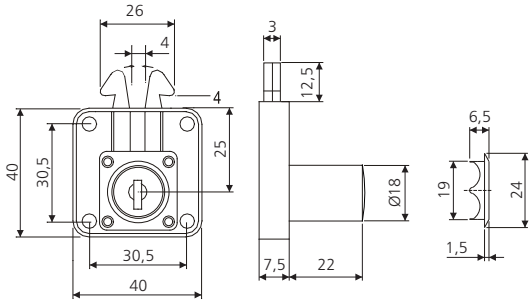

Fechadura persiana

Código	Acabamento	Material
24020	niquelado	zamak

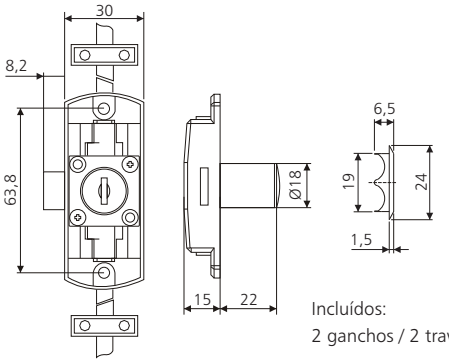

Fechadura cremona

Código	Acabamento	Material
24030	niquelado	zamak

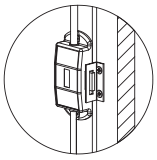

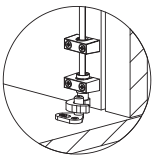

Incluídos:
2 ganchos / 2 travas / 2 guias / 2 barras de 1m e 1 lingüeta. (Trava 2 portas)

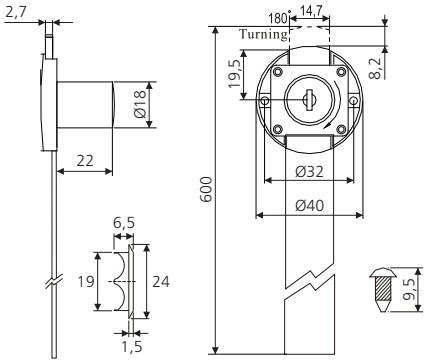

Fechadura lateral

Código	Acabamento	Material
24040	niquelado	zamak

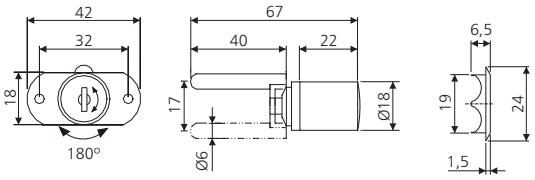

Fechadura central para gavetas

Código	Acabamento	Material
24050-N	niquelado	zamak

e

Kit de travamento para gavetas inclinação

Código	Acabamento	Material
24051-N	alumínio	zamak

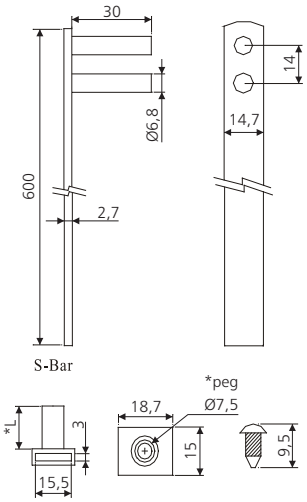

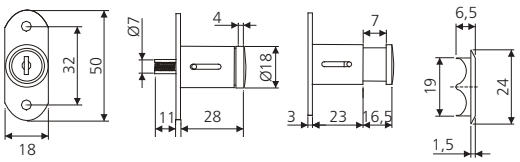

Fechadura retrátil

Código	Acabamento	Material
24060-N	niquelado	zamak

Cilindro - segredos diferentes

Cada fechadura com segredo diferente.
Uma chave mestre pode abrir todas as fechaduras.

Item	Código
Cilindro (miolo de segredo) segredos diferentes com 2 chaves	24101

Chave mestre (todos os segredos) e chave removedora de cilindro

Item	Código
Chave mestre para todos os segredos	24110
Chave removedora de cilindro	24111

Cilindro - segredos iguais

Fechaduras com segredos iguais dentro de um grupo (A, B, C, D, E).
A chave de um grupo não abre fechaduras de outro grupo.
Uma chave mestre abre todas as fechaduras de todos os grupos.

Item	Código
Cilindro (miolo de segredo) segredos unificados com 2 chaves Série A	24100A
Cilindro (miolo de segredo) segredos unificados com 2 chaves Série B	24100B
Cilindro (miolo de segredo) segredos unificados com 2 chaves Série C	24100C
Cilindro (miolo de segredo) segredos unificados com 2 chaves Série D	24100D
Cilindro (miolo de segredo) segredos unificados com 2 chaves Série E	24100E

Fechadura eletrônica com teclado

Solução para portas de madeira ou metálicas.
Alto nível de segurança,
Os códigos podem ser adicionados ou trocados em segundos.
Fácil para programar e utilizar.
Baixo consumo de bateria.
Prevenção em caso de falta de energia.

Sugestões de aplicação:

- Escritório e indústria
- Academias
- SPA's e clínicas
- Escolas e cursos
- Lojas
- Clubes e desporto
- Hospitais e Consultórios
- Serviços de segurança

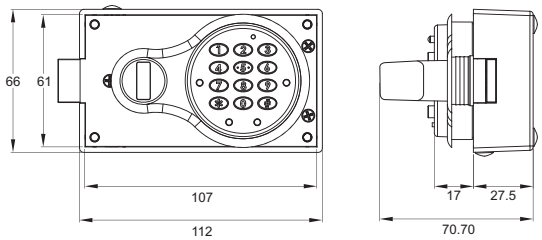

Furação na porta

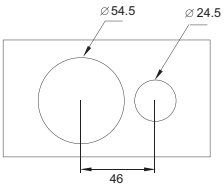

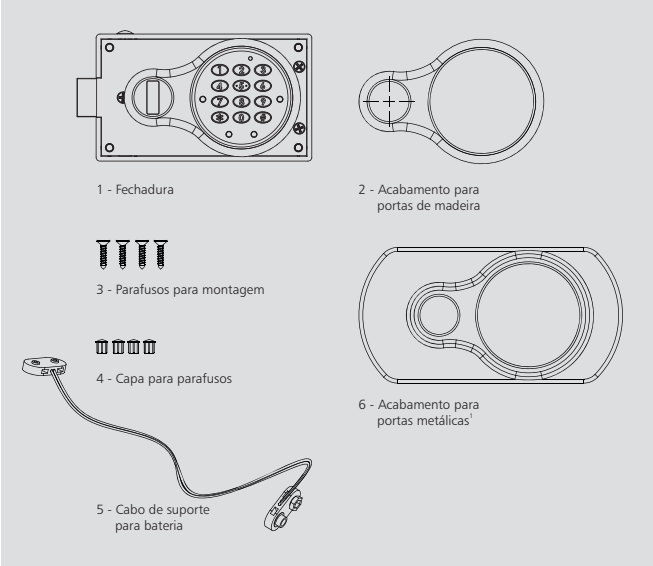

[1] Item opcional

Especificações técnicas:

Voltagem de operação: 6V (4 pilhas AA)
Corrente para destravar ≤ 100mA
Corrente de operação < 2,5mA
Corrente em modo de espera ≤ 2,5µA
Senha com 6 dígitos (padrão de fábrica 123456)

Código	Item	Embalagem
26000	Fechadura eletrônica com capa para portas de madeira	1 conjunto
26001	Capa adicional para portas de metal	1 peça

Modelo 28010
Superior Direita

Modelo 28011
Inferior Esquerda

Chave Mestra

Fechadura de Segredo

Fechadura para armários.
Produzida em Liga de Zinco e plástico preto, cilindro com 25mm.
Pode ser utilizada em armários com portas de metal ou madeira.
Uma solução simples e completamente mecânica que não necessita de baterias.

Código	Item	Embalagem
28010	Fechadura Mecânica de Segredo 25mm Superior Direita	1 peça
28011	Fechadura Mecânica de Segredo 25mm Inferior Esquerda	1 peça
28000	Chave Mestra para Fechadura Mecânica de Segredo	1 peça

Observação:
A lingüeta de travamento pode ser posicionada de acordo com a situação de uso:

Modelo 28010

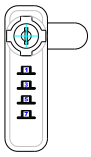

(vista frontal)

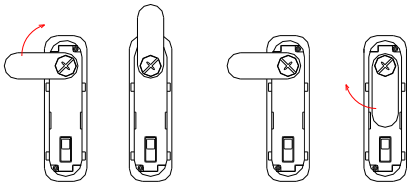

aberto fechado fechado aberto

(vista posterior)

Modelo 28011

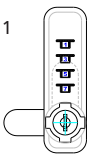

(vista frontal)

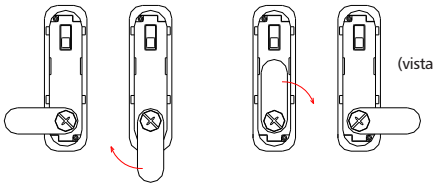

aberto fechado aberto fechado

(vista posterior)

Medidas para furação de encaixe da fechadura (de acordo com a posição de uso)

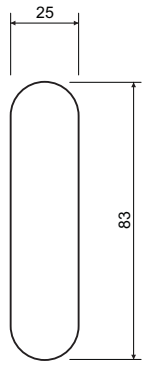

medidas em milímetros

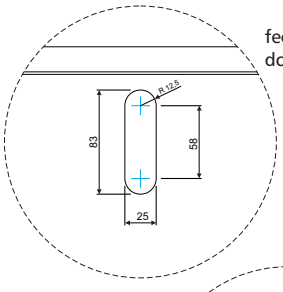

fechadura no centro do armário

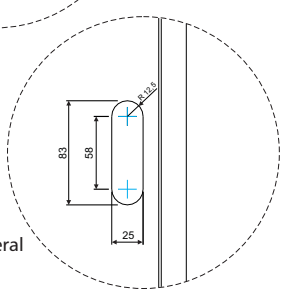

fechadura na lateral do armário

Exemplo de uso do Modelo 28010

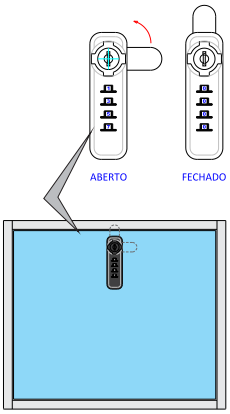

fechadura no centro do armário

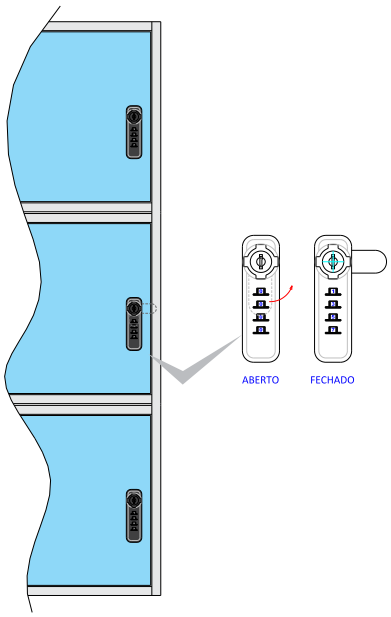

fechadura na lateral do armário

Exemplo de uso do Modelo 28011

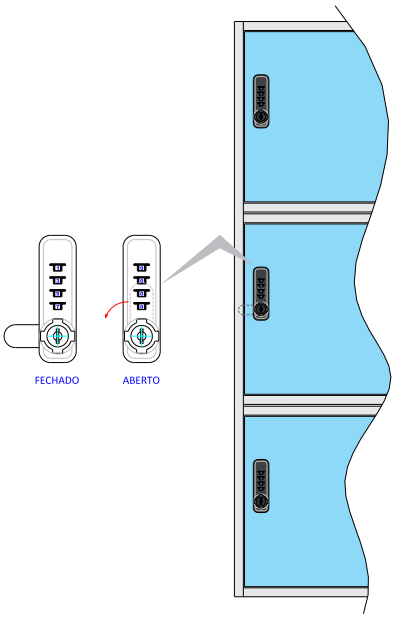

fechadura na lateral do armário

fechadura no centro do armário

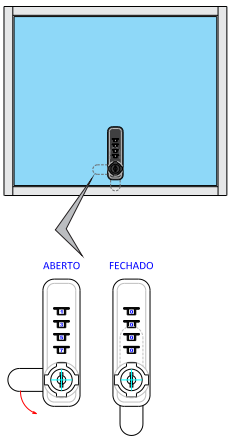

Fechadura invisível

Feito em plástico, na cor branca.
É uma fechadura com abertura magnética
Não é aparente e é acionada com uma chave magnética.

Código	Item	Embalagem
27000	fechadura invisível com parafusos	1 peça
27001	chave para fechadura invisível	1 peça

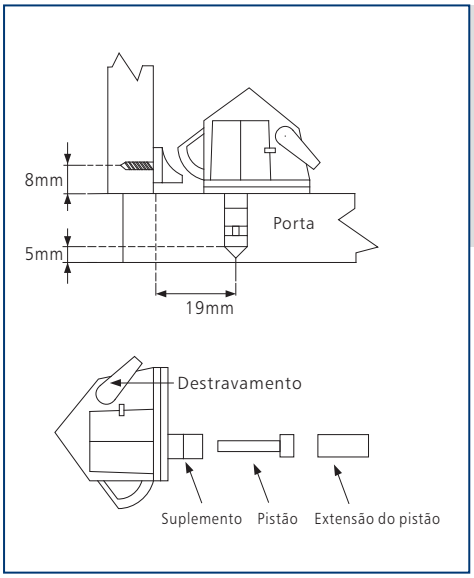

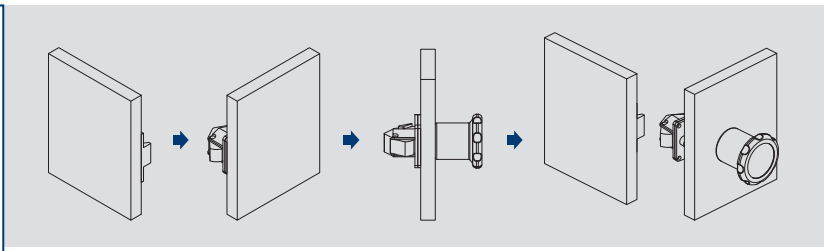

Conector invisível

Fabricado em policarbonato (PC) de alta resistência, o conector invisível atende ao mais alto padrão de qualidade e estabilidade pela sua facilidade de aplicação e ótima relação entre custo e benefício, ele é indicado principalmente na fabricação de módulos de móveis, racks e prateleiras.

Código	Acabamento	Embalagem
65000	preto	100 conj.

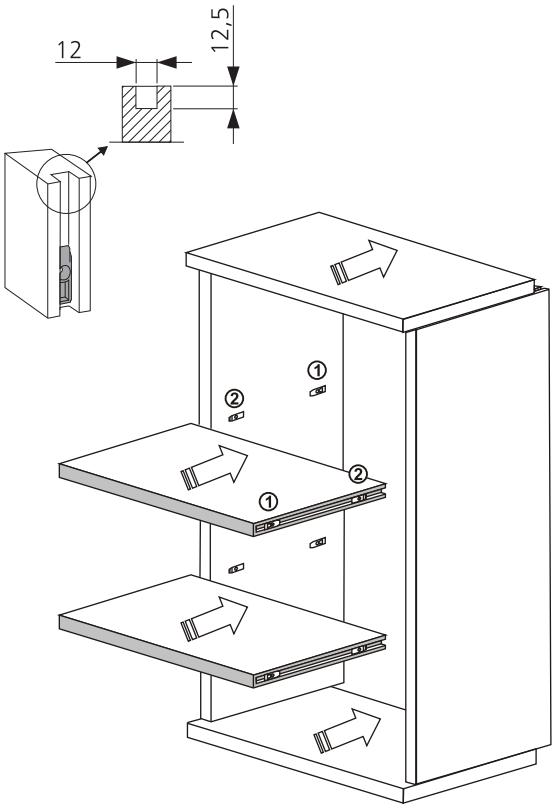

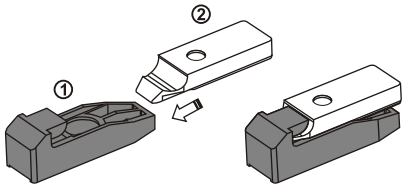

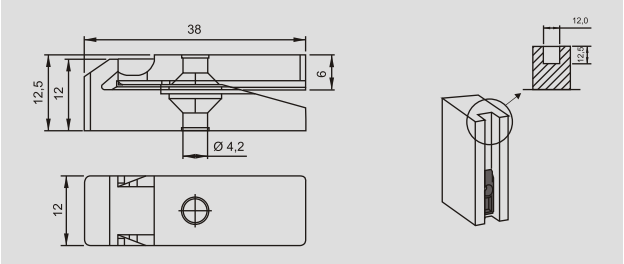

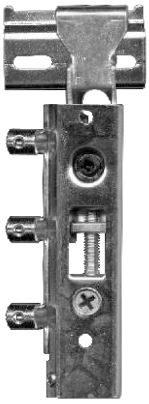

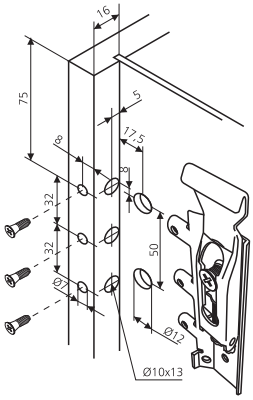

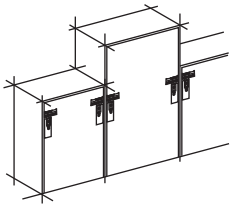

Suporte invisível

Para móveis superiores.
Em aço zincado (maior resistência), cada conjunto suporta até 135 kg.
Ajustes horizontal, vertical e de profundidade mesmo com o móvel já instalado.

Código	Material	Embalagem
62000-N	Aço	1 kit

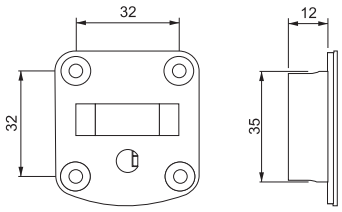

Estruturador de portas

Dispositivo indispensável para garantir uma superfície desempenada em portas de Madeira, MDF / MDP, aglomerado, etc. Este conceito possui um perfil plástico de acabamento tipo arpão autotravante que, mediante aplicação de cola branca, suspende a necessidade de aparafusamento de travas adicionais.

O arpão do perfil plástico em conjunto com a cola branca, interage com o material (MDF / MDP) a base de madeira higroscópica e cria uma junção de forma conclusiva. As vantagens são:

· Aplicação mais prática;

· Economia de travas adicionais e parafusos;

· Resultado estético melhor (por ter um visual mais discreto e seu acabamento branco polido onde estarão a vista do cliente). (Ex: em portas basculantes horizontais)

· Conjuntos completos (inclusive parafusos para instalação)

MEDIDAS

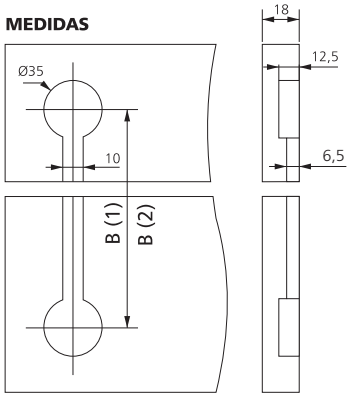

B (1) = 1780mm (p/ Barra Roscada 1800mm)

B (2) = 2180mm (p/ Barra Roscada 2200mm)

CONJUNTOS COMPLETOS
(kit ferragens + Perfis Plásticos + Barras Rosqueadas)

Código	Descrição	Comprimento Barra
47031-AB	Conjunto Kit + Barras Roscadas	1.800 mm
47031-L AB	Conjunto Kit + Barras Roscadas	2.200 mm

KITS + PERFIS PLÁSTICOS

47031-A	Kit + Perfis Plásticos (sem Barras)
47031-L-A	Kit + Perfis Plásticos (sem Barras)

MONTAGEM

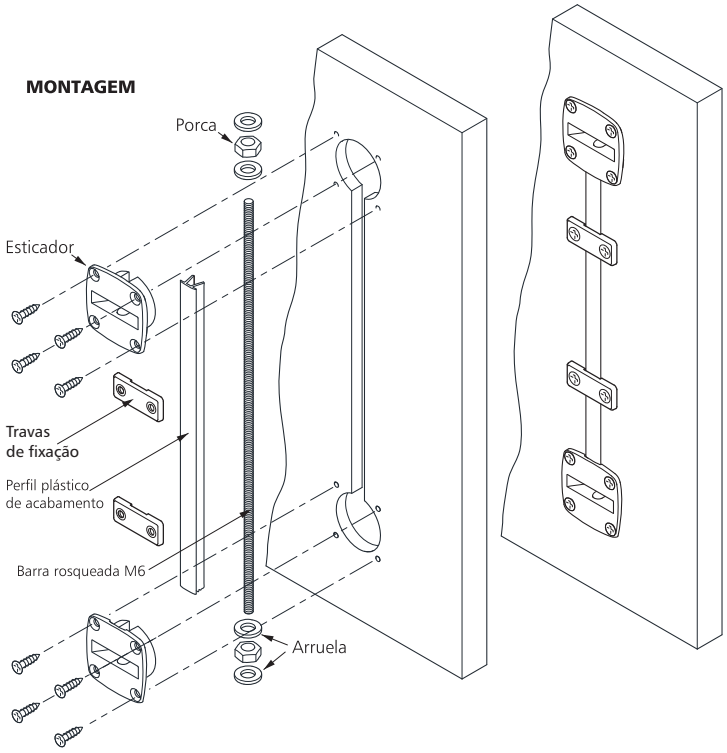

Opção 'estética' para o acabamento

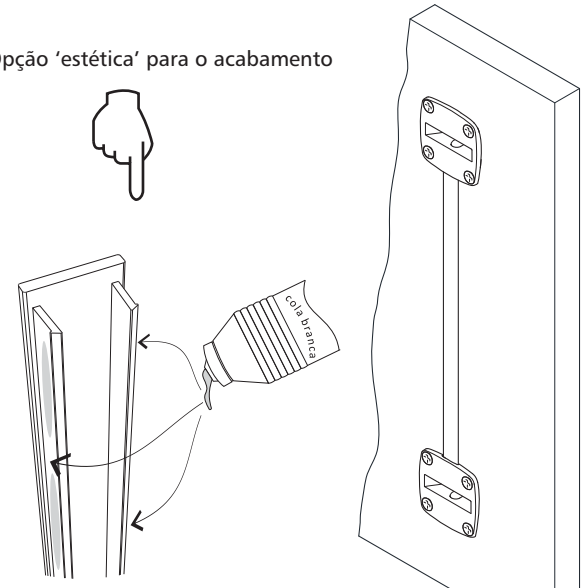

Mediante aplicação de cola branca, nas laterais do perfil plástico de acabamento, evita-se a necessidade do uso de travas aparafusadas.

Kit Suporte Pênsil Ajustável

Suportes de suspensão direito e esquerdo ajustáveis para armários, caixa de nylon, fixação por parafuso, com um gancho para fixação na haste suporte.
02 unidades (direito e esquerdo).

Haste traseira, de metal galvanizado, para montagem do Suporte Pensil.
02 unidades no tamanho de 100mm .

Código	Acabamento	Emb.
62005	branco	1 conj (dir. e esq.)

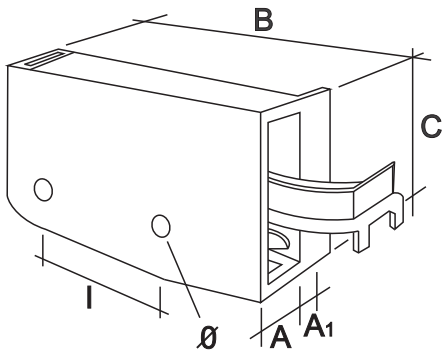

A	A1	B	C	ø	I
11	10	61	38	4	24

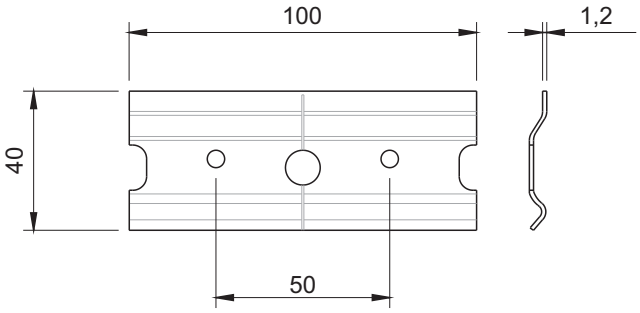

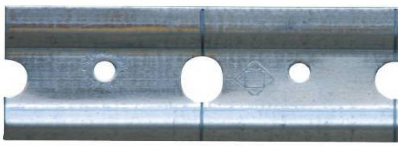

02 unidades

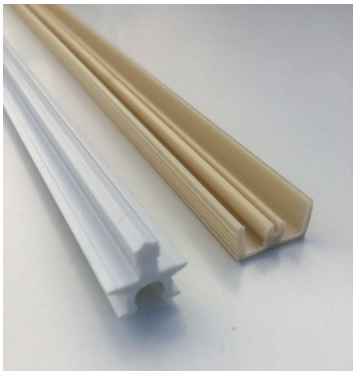

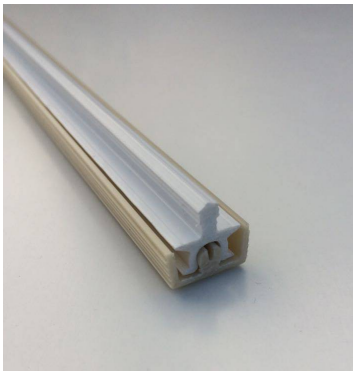

Panel-Perfil

Consiste em um perfil com adaptadores de plástico que podem ser fixados com parafusos.

Um dos painéis de madeira que será fixado deverá ter um corte para o perfil plástico.

Através de simples clip o painel estará firmemente ligado com a lateral da placa.

De fácil montagem e desmontagem.

Código	Item	Acabamento	Emb.
65010	Perfil	Plástico	1 pç - 2,50 m
65010P	Perfil Clipe	Plástico	1 pç - 2,50 m

Montagem

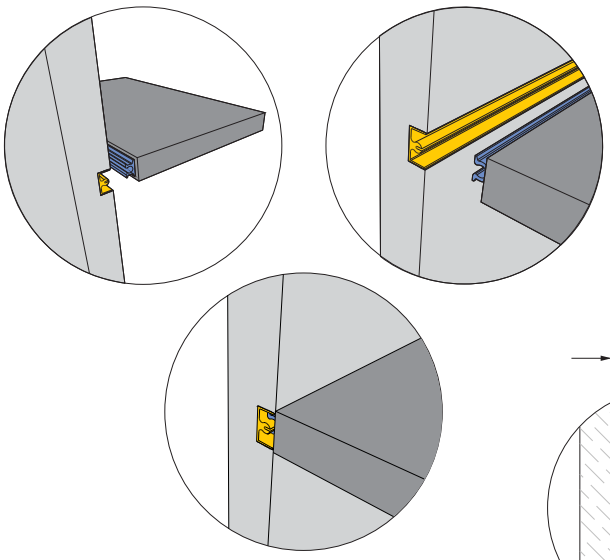

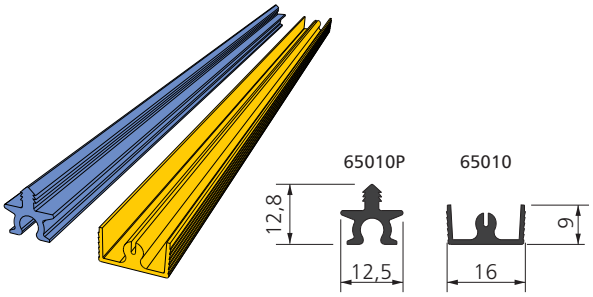

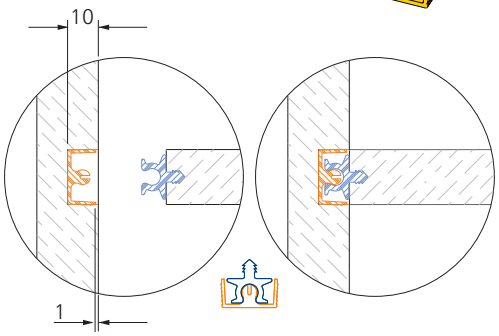

Obs: a peça 65010 deve ficar embutida 1mm da borda do painel.

Possibilidades de Aplicação

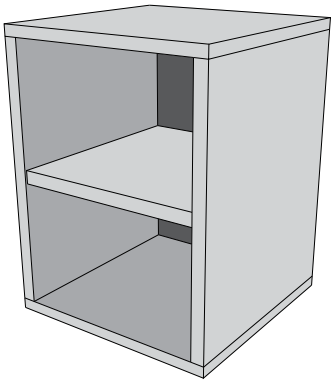

Gabinetes sem fixação aparente

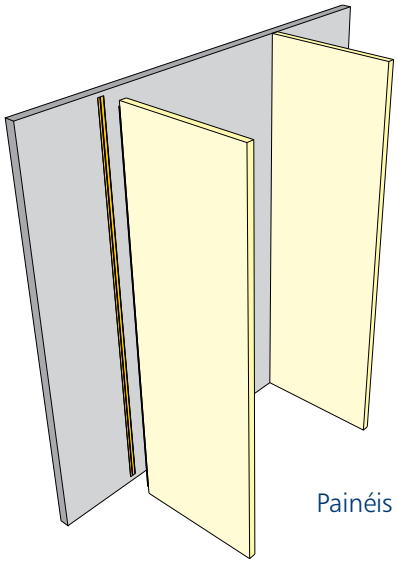

Painéis de Fechamento

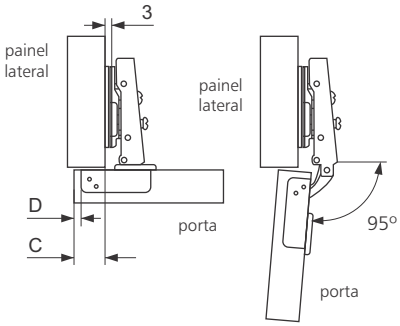

Dobradiça reta

dobradiça reta, softclosing ,acabamento anticorrosivo, calço duplo com ajuste excentrico , c/4 parafusos niquelados, tampa para tambor, tampa para braço

Com calço 0: código 30010-H0

C	15	16	17	18	19
D	3	4	5	6	7

Com calço 2: código 30010-H2

C	13	14	15	16	17
D	3	4	5	6	7

D = distância do furo
C = cobertura da porta

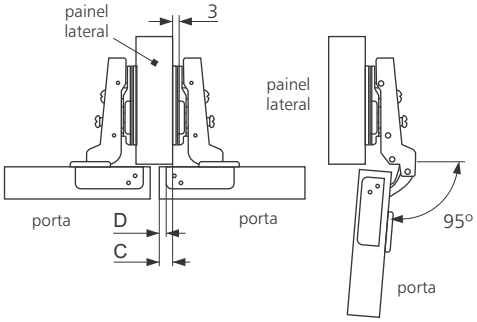

Dobradiça semicurva

dobradiça semicurva, softclosing ,acabamento anticorrosivo, Calço duplo c/ajuste excentrico, c/4 parafusos niquelados, tampa para tambor, tampa para braço

Com calço 0: código 30020-H0

C	8	9	10	11	12
D	3	4	5	6	7

Com calço 2: código 30020-H2

C	6	7	8	9	10
D	3	4	5	6	7

D = distância do furo
C = cobertura da porta

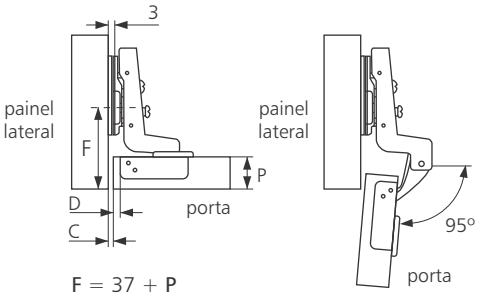

F = 37 + P
P = espessura do painel

Dobradiça curva

dobradiça curva para portas internas, softclosing ,acabamento anticorrosivo, Calço duplo c/ajuste excentrico, c/4 parafusos niquelados, tampa para tambor, tampa para braço

código 30030-H0

C	-2	-1	-	-	-
D	3	4	5	6	7

D = distância do furo
C = cobertura da porta

Dobradiça Inox reta

Sistema hidráulico com pistão em latão.
Espaçador de 3 mm, 6 parafusos niquelados
Usando o espaçador, a área sobreposta diminui por 3mm

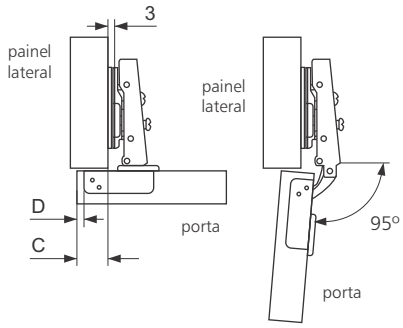

código **30011 H201**

C	15	16	17	18	19
D	3	4	5	6	7

D = distância do furo
C = cobertura da porta

Dobradiça Inox semicurva

Sistema hidráulico com **pistão em latão.**
Espaçador de 3 mm, **6 parafusos niquelados**
Usando o espaçador, a área sobreposta diminui por 3mm

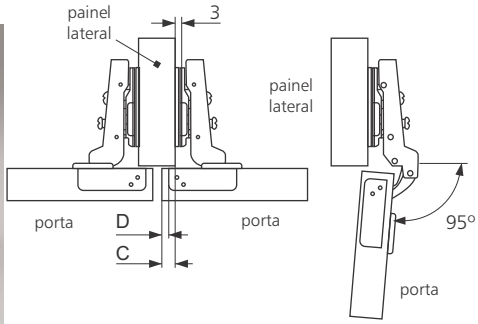

código **30021 H201**

C	8	9	10	11	12
D	3	4	5	6	7

D = distância do furo
C = cobertura da porta

Dobradiça Inox curva

Sistema hidráulico com **pistão em latão.**
Espaçador de 3 mm, **6 parafusos niquelados**

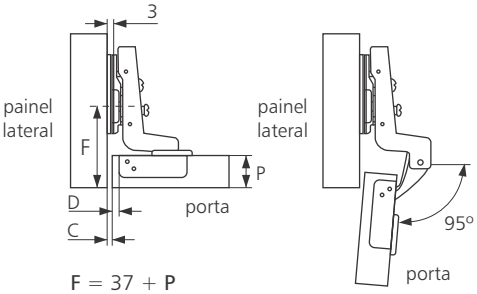

F = 37 + P
P = espessura do painel

código **30031 H201**

C	-2	-1	-	-	-
D	3	4	5	6	7

D = distância do furo
C = cobertura da porta

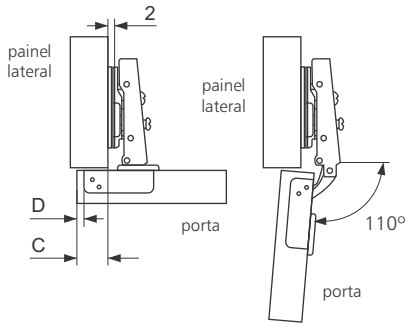

Dobradiça reta

Em aço, com softclosing.
Espaçador de 2mm.
Placa de motagem, 4 parafusos niquelados.
Tampa para o braço.

código **30012**

C	14	15	16	17	18
D	3	4	5	6	7

D = distância do furo
C = cobertura da porta

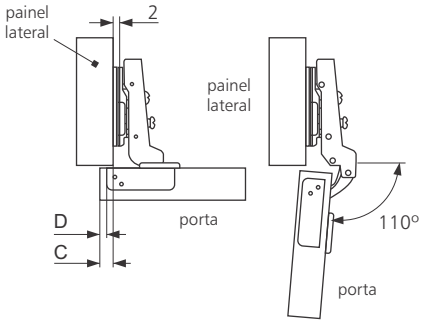

Dobradiça semicurva

Em aço, com softclosing.
Espaçador de 2mm.
Placa de motagem, 4 parafusos niquelados.
Tampa para o braço.

código **30022**

C	6	7	8	9	10
D	3	4	5	6	7

D = distância do furo
C = cobertura da porta

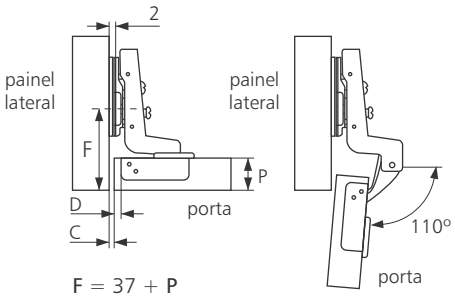

F = 37 + P
P = espessura do painel

Dobradiça curva

Em aço, com softclosing.
Espaçador de 2mm.
Placa de motagem, 4 parafusos niquelados.
Tampa para o braço.

código **30032**

C	-4	-3	-2	-1	0
D	1	2	3	4	5

D = distância do furo
C = cobertura da porta

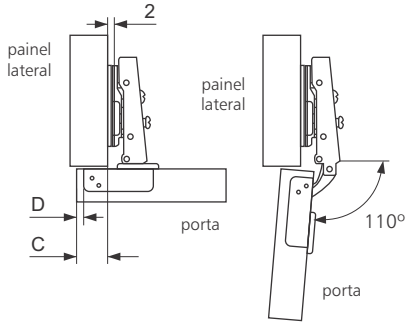

Dobradiça reta força inversa

- calço duplo excentrico, 2mm ,
- com 4 parafusos niquelados,
- tampa para o braço
- abertura suave ideal com uso de touchlatch

código **30015**

C	14	15	16	17	18
D	3	4	5	6	7

D = distância do furo

C = cobertura da porta

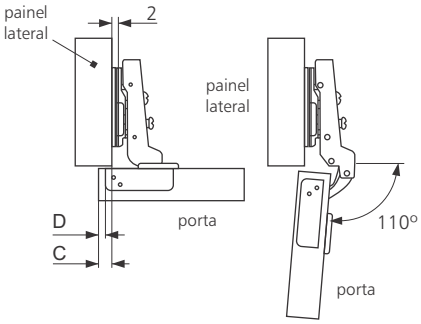

Dobradiça semicurva força inversa

- calço duplo 2mm com ajuste excentrico ,
- com 4 parafusos niquelados,
- tampa para o braço
- abertura suave ideal com uso de touchlatch

código **30025**

C	6	7	8	9	10
D	3	4	5	6	7

D = distância do furo

C = cobertura da porta

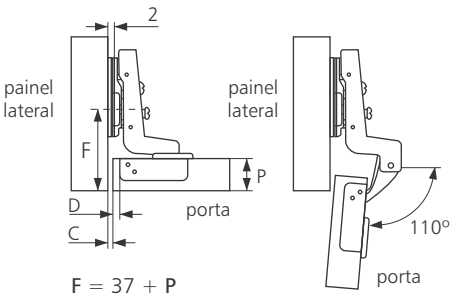

F = 37 + P

P = espessura do painel

Dobradiça curva força inversa

- calço duplo 2mm com ajuste excentrico,
- com 4 parafusos niquelados,
- tampa para o braço
- abertura suave ideal com uso de touchlatch

código **30035**

C	-4	-3	-2	-1	0
D	1	2	3	4	5

D = distância do furo

C = cobertura da porta

Dobradiça 165º

Com fechamento suave (softclosing).
Em aço, com acabamento anti-ferrugem.
Placa 0 mm ou 2mm dupla excêntrica.
Com 4 parafusos niquelados.

30050H0 Dobradiça reta 165º, com calço 0 mm

C	15	16	17	18	19
D	3	4	5	6	7

30050H2 Dobradiça reta 165º, com calço 2 mm

C	13	14	15	16	17
D	3	4	5	6	7

D = distância do furo
C = cobertura da porta

30051H0 Dobradiça semi-curva 165º, com calço 0 mm

C	8	9	10	11	12
D	3	4	5	6	7

30051H2 Dobradiça semi-curva 165º, com calço 2 mm

C	6	7	8	9	10
D	3	4	5	6	7

D = distância do furo
C = cobertura da porta

Kit de reparo

22 cores (coleção Brasil) para reparar pequenos danos no móvel.
Prático, flexível e fácil de manusear.

Além dos blocos de cera, o kit na maleta é composto de uma caneta térmica de aplicação (2 pilhas AA inclusas no kit maleta), uma caneta de verniz fosco e uma espátula.

Alguns itens podem ser pedidos separadamente.

Kit maleta de reparo

Kit de ceras brancas

Código	Item	Emb.
75000	22 ceras (coleção Brasil) 1 caneta térmica de aplicação 1 caneta de verniz fosco 1 espátula 2 pilhas AA	1 kit
75001-591/22*	22 ceras brancas	1 kit
75001-591/4*	1 cera branca	1 peça
75005-591	caneta de retoque branca	1 peça
75005-592	caneta de retoque nogueira	1 peça
75010	1 caneta térmica de aplicação à pilha	1 peça

Batente auto-adesivo em PU

Batente em PU de fácil instalação, super resistente
Alta durabilidade (não desmancha), colagem super eficiente
Vários tipos e tamanhos.
Evita batimentos bruscos em portas e gavetas, estabilizando estruturas de vidro em qualquer superfície.

Idéias de aplicação: Armários, portas, gavetas, tampos de mesa (vidro / madeira), puxador para portas de correr e várias aplicações domésticas

	Código	Acabamento	Tipo	Medida (mm)	un./cartela
A	20000	transparente	hemisférico	Ø 7,9 x 2,2	450
B	20001	transparente	cilíndrico	Ø 12,7 x 3,5	200
C	20002	transparente	cilíndrico	Ø 30 x 2,2	32
	20003	preto	cilíndrico	Ø 30 x 2,2	32
D	20004	transparente	cilíndrico	Ø19,1 x 4,1	98
E	20005	transparente	quadrado	10,2 x 2,5	242
F	20006	transparente	quadrado	25,4 x 4,6	55
G	20007	transparente	hemisférico (eurobumper)	Ø10 x 2,6	288
H	20008	transparente	cone	Ø22,3 x 10,3	72
J	20009	transparente	quadrado	Ø12,7 x 3	200
K	20010	transparente	redondo	Ø 12 x 12	200

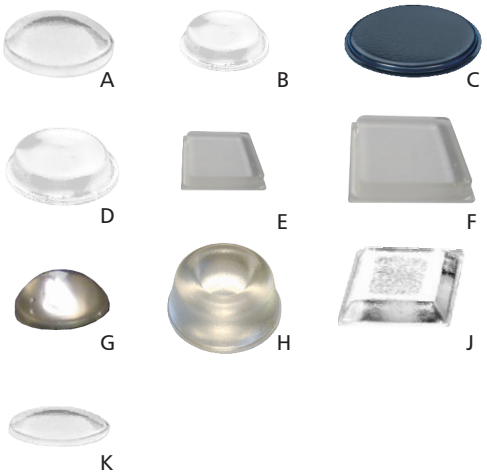

Código	Acabamento	Embalagem
23010	branco	1
23011	marrom	1

Fecho toque

Dispositivo para abertura de portas com apenas um simples toque.

Código	Produto	Acabamento	Embalagem
20100	batente slowclose	branco	1
20101	batente slowclose	cinza	1

Slow close

Fechamento leve e silencioso para portas. Montagem fácil com furação frontal no gabinete do móvel ou com placas de montagem disponíveis nas cores branco e cinza.

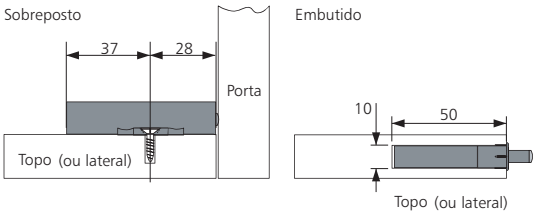

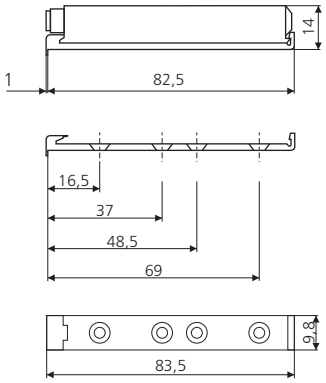

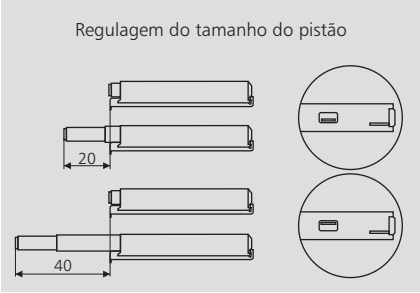

Touchlatch magnético

Pistão com tamanho regulável de 20 ou 40 mm.
Com fecho magnético e calço.

Código	Tamanho do pistão	Fecho	Emb.
21005	20 ou 40 mm	magnético	1

Grades de Ventilação

Grades de Ventilação utilizadas para passagem de ar nos móveis, como por exemplo nos fornos de embutir.
Sua função é permitir a circulação de ar na parte interna do móvel, proporcionando proteção contra aquecimento e/ou umidade em áreas molhadas ou com variações de temperaturas como cozinhas e banheiros.
Garantindo a correta performance dos eletrodomésticos, assim como a conservação do móvel evitando o super aquecimento.

Oferecemos em dois tamanhos e com dois padrões nas aberturas para ventilação.

Código	Acabamento	Medida (mm)	Embalagem
51910	alumínio fosco	480 x 70	1 pç

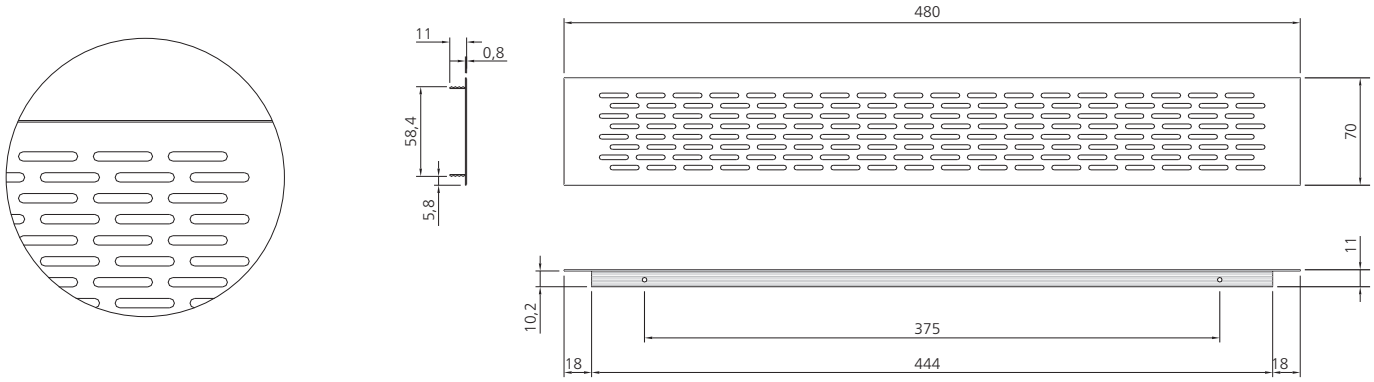

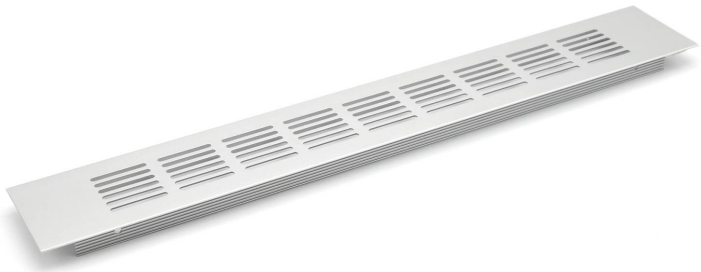

Código	Acabamento	Medida (mm)	Embalagem
51911	alumínio fosco	500 x 80	1 pç

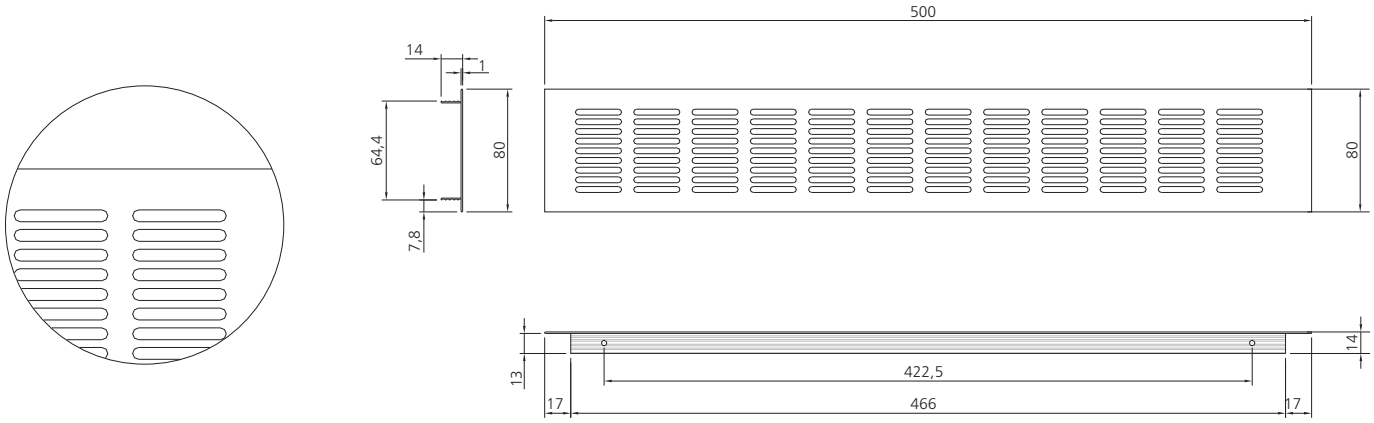

Tabela de Peso por Material

Material	Aglomerado	MDF	Compensado	Vidro	Acrílico	Fórmica
Espessura (mm)	Peso por metro quadrado (Kg/m²)					
0,80	-	-	-	-	-	1,80
3,00	-	-	-	7,50	-	-
4,00	-	-	-	10,00	4,80	-
5,00	-	-	-	12,50	5,95	-
6,00	-	5,00	-	15,00	7,20	-
8,00	-	-	-	20,00	-	-
9,00	-	7,50	-	-	-	-
10,00	7,60	8,40	-	-	-	-
12,00	9,10	10,00	-	-	-	-
15,00	11,30	12,50	-	-	-	-
18,00	13,60	14,50	9,00	-	-	-
20,00	15,20	16,70	-	-	-	-
25,00	18,90	29,80	-	-	-	-
28,00	21,10	-	-	-	-	-
30,00	-	25,00	-	-	-	-
35,00	-	29,00	-	-	-	-

Exemplo:
Matrial: MDF
Espessura: 18 mm
Largura: 700 mm
Altura: 1100 mm

Peso = Largura (m) x Altura (m) x Peso por metro quadrado (Kg/m²)

Peso da Porta = 0.7m x 1.1m x 14.50 Kg/m2 = 11,17 Kg